BLINDATI D'AUTORE
MADE IN ITALY
IL BLINDATO
effepi
PORTE BLINDATE BREVETTATE

La sicurezza
Safety

Blindati d'autore
Genuine armoured doors

I prodotti
Products

I sistemi di chiusura
Closing systems

La maniglieria
Handles

Trasparenze
Transparencies

Rivestimenti
Panels

IL BLINDATO effepi
PORTE BLINDATE BREVETTATE

LA SICUREZZA

La porta costituisce il punto di contatto dove l'interno incontra l'esterno; è il primo contatto con la casa, la rappresenta. La porta blindata non può garantire, come per ogni altra soluzione, la sicurezza assoluta della casa, ma può costituire un valido deterrente all'effrazione ed un sicuro ritardante all'azione di malintenzionati. Affinchè la porta offra un valido grado di sicurezza occore valutare le reali qualità dei materiali impiegati e le soluzioni tecniche costruttive adottate. Le vere qualità sono spesso nascoste e sottendono un lungo lavoro di ricerca, che rifugge da semplici e furbi accorgimenti.

Effepi, azienda con una lunga storia di primati e di ricerca nel settore delle porte blindate, ha introdotto, attraverso la ricerca ed il il design, la cura e la caratterizzazione formale delle porte blindate e dei suoi accessori; ha migliorato le caratteristiche tecniche dei prodotti con numerose innovazioni e brevetti ed ha partecipato con altri, alla definizione delle norme per il collaudo prestazionale dei prodotti. L'attenzione verso il particolare, l'aspetto estetico, i tempi e modi di posa, la ricerca tecnica, fanno di una porta blindata Effepi un prodotto sicuro e di facile posa, una Vera Sicurezza a protezione della casa.

Questi sono gli obiettivi a cui si è dedicata Effepi con la sua collezione di porte blindate. Le porte Effepi sono robuste difese e qualificati componenti dell'architettura.

The door is the point of contact where the inside meets the outside. It is the first contact with the home. It represents it. The armoured door cannot guarantee the absolute safety of the home, just as no other solution can. But it can be a valid deterrent to burglar break in and will surely delay the actions of criminals. In order for the door to offer a valid degree of safety, the real quality of the materials used and the technical construction solutions adopted must be evaluated. Often the true qualities are hidden and imply a long work of research, shunning simple and sly stratagems.

Effepi is a company with a long history of pre-eminence and research in the armoured door field. It introduced the attention and formal characterisation for armoured doors and accessories through its research and design. It improved the technical features of its products with several innovations and patents. And it participated together with others to define the standards for the performance test inspection of the products. The attention towards the detail, the aesthetical aspect, the times and ways of installation, the technical research, all make the Effepi armoured door a safe and easy-to-install product, a Real Safety for the protection of the home.

These are the objectives Effepi strives for with its armoured door collection. Effepi doors are sturdy protections and qualified architectural components.

IL BLINDATO effepi

PORTE BLINDATE BREVETTATE

BLINDATI D'AUTORE

1979 2009 30 Anni di Sicurezza

Nel 1979 Franco Paolucci ha creato Blindato Effepi Srl con il preciso scopo di operare nel settore delle chiusure blindate e di sicurezza. Blindato Effepi si è da subito contraddistinta come azienda impegnata sul fronte della ricerca e dell'innovazione, ove anche il design assume significato diverso e diventa componente fondamentale del progetto di un prodotto importante per una casa. La qualità, uno dei principi della evoluzione e della filosofia aziendale, ha il primo importante riconoscimento nel 1990 con le certificazioni UNI 9569 Classe I - III. Tra i numerosi riconoscimenti ottenuti segnaliamo nel 1991 la realizzazione dei prodotti per il concorso "La Casa Più Bella Del Mondo" e nel 2000 la partecipazione a Grandesign Etico. Blindato Effepi si propone di offrire le soluzioni più adatte alle particolari esigenze del cliente offrendo, tra l'altro, un ampio catalogo di proposte, di finiture e di accessori. Il futuro vede Blindato Effepi in costante sviluppo con nuove porte di design e la affermazione con un design personalizzato, il consolidamento ed ampliamento della propria rete di vendita ed affermazione del Made in Italy con materiali e produzioni italiane, seguendo quindi il principio del "Prodotto Italiano".

In 1979 Franco Paolucci created Blindato Effepi Srl with the precise aim of operating in the armoured and safety closing sector. Blindato Effepi distinguished itself immediately as a company engaged in research and innovation, where even the design takes on a different meaning and becomes a fundamental part of the project of an important item for a home. Our quality, one of the principles for company evolution and philosophy, received its first important recognition in 1990 with the UNI 9569 Class I - III certifications. Among the numerous recognitions obtained, we single out the realisations of products for "The Most Beautiful House in the World" competition in 1991and participation at Grandesign Etico in 2000. Blindato Effepi offers the best solutions for the particular needs of the customer. Among other things, an ample catalogue of proposals, finishing and accessories is made available. The future sees Blindato Effepi in constant development with new designed doors and the success of customised design, the strengthening and expansion of its sales network and the exploit of Made in Italy with Italian materials and products, therefore following the principle of the "Italian Product".

DOMOTICA

Design: Arch. Fabrizio Bianchetti

La porta blindata 1 anta mod. DOMOTICA ha la serratura azionata con cilindro a profilo europeo e 14 punti totali di chiusura tra anta e telaio. La serratura, oltre al normale funzionamento a chiave, ha i comandi per la gestione elettronica dell'apertura e della chiusura della porta sull'anta o con comandi remoti. La porta mod. DOMOTICA si presta a realizzazioni speciali extra listino configurabili a preventivo.
Il modello presentato in questa pagina è abbinato al rivestimento della collezione "LE PELLI"

The DOMOTICA single-leaf armoured door has the lock operated by a Europrofile cylinder and a 14-point locking system between the leaf and the frame. The lock, besides working normally with a key, has electronic-controlled door opening and closing on the leaf or with remote control. The DOMOTICA door is suitable for special features outside of the price list for which an estimate can be made.
The model presented on this page is combined with panel of the collection "LEATHER"

IL BLINDATO effepi
PORTE BLINDATE BREVETTATE

GARANTE MULTI

Design: Arch. Fabrizio Bianchetti

La porta blindata 1 anta mod. GARANTE MULTI ha la serratura multifunzione azionata con chiave a doppia mappa (padronale) + cilindro a profilo europeo (servizio) e 16 punti totali di chiusura tra anta e telaio. La sicurezza del cilindro a profilo europeo è implementabile con l'aggiunta di rinforzi quali il defender, etc. La porta con serratura multifunzione ha le stesse possibilità estetiche di finitura di tutti gli altri modelli.
Il modello presentato in questa pagina è abbinato al rivestimento della collezione "TRATTO"

The GARANTE MULTI single-leaf armoured door has the multifunctional lock operated by a double-bitted key (main), a Europrofile cylinder (service) and a 16-point locking system between the leaf and the frame. The safety of the Europrofile cylinder can be implemented by adding reinforcements such as defender, etc. The multifunctional lock door has the same possibilities for aesthetical finishing as all the other models.
The model presented on this page is combined with panel of the collection "TRACT"

IL BLINDATO effepi
PORTE BLINDATE BREVETTATE

DIFESA CL

Design: Arch. Fabrizio Bianchetti

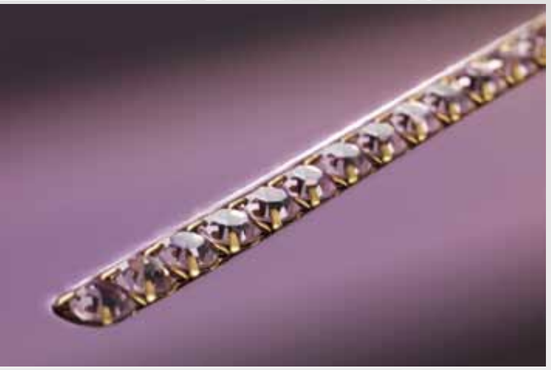

La porta blindata 1 anta mod. DIFESA CL ha la serratura azionata con cilindro a profilo europeo e 15 punti totali di chiusura tra anta e telaio.
La sicurezza del cilindro a profilo europeo si può implementare con l'aggiunta di rinforzi quali il defender, etc. Accessori quali i rivestimenti e la maniglieria possono completare la porta ottenendo un elemento estetico di primo piano nell'arredamento della casa.
Il modello presentato in questa pagina è abbinato al rivestimento della collezione "I PREZIOSI"

The DIFESA CL single-leaf armoured door has the lock operated by a Europrofile cylinder and a 15-point locking system between the leaf and the frame. The safety of the Europrofile cylinder can be implemented by adding reinforcements such as defender, etc. Accessories such as panels and the handle collection can complete the door, thus obtaining a first class aesthetical element for your home decorating.
The model presented on this page is combined with panel of the collection "PRECIOUS"

IL BLINDATO effepi
PORTE BLINDATE BREVETTATE

GUSCIO DM

Design: Arch. Fabrizio Bianchetti

La porta blindata 1 anta mod. GUSCIO DM ha la serratura azionata con chiave a doppia mappa e 15 punti totali di chiusura tra anta e telaio.
La porta blindata GUSCIO DM introduce alla fascia situata qualitativamente al top della produzione. Le scelte sui rivestimenti e sulle finiture possono diventare fondamentali per ottenere una porta che sia parte integrante di un progetto d'arredo complessivo.
Il modello presentato in questa pagina è abbinato al rivestimento della collezione "LE PELLI"

The GUSCIO DM single-leaf armoured door has the lock operated by a double-bitted key and a 15-point locking system between the leaf and the frame. The GUSCIO DM armoured door introduces to the top-quality production level. Panel and finishing selections can be fundamental in order to obtain a door which is an integral part of an overall furnishing project.
The model presented on this page is combined with panel of the collection "LEATHER"

IL BLINDATO effepi
PORTE BLINDATE BREVETTATE

ARCO CL

Design: Arch. Fabrizio Bianchetti

La porta blindata 1 anta mod. ARCO CL ha la serratura azionata con cilindro a profilo europeo e 15 punti totali di chiusura tra anta e telaio. La sicurezza del cilindro a profilo europeo è implementabile con l'aggiunta di rinforzi quali il defender, etc. La porta mod. ARCO CL risponde ad una esigenza estetica o architettonica ben precisa con finiture e accessori consequenziali all'ambiente di posa. Il modello presentato in questa pagina è abbinato al rivestimento FORTUNA

The ARCO CL single-leaf armoured door has the lock operated by a Europrofile cylinder and a 15-point locking system between the leaf and the frame. The safety of the Europrofile cylinder can be implemented by adding reinforcements such as defender, etc. The ARCO CL doors meets a precise aesthetical and architectonic requirement with consequential finishing and accessories in the place where it is set.
The model presented on this page is combined with panel FORTUNA

IL BLINDATO effepi
PORTE BLINDATE BREVETTATE

ANTIPANICO

Design: Arch. Fabrizio Bianchetti

La porta blindata 1 anta mod. ANTIPANICO ha la serratura azionata con cilindro a profilo europeo e 12 punti totali di chiusura tra anta e telaio. La serratura, oltre al normale funzionamento a chiave, ha il maniglione per l'apertura rapida a spinta della porta. Premendo il maniglione la porta si apre anche se la serratura è chiusa non solo con lo scrocco ma anche con tutte le mandate.
Il modello presentato in questa pagina è abbinato al rivestimento della collezione "I METALLI"

The ANTIPANICO single-leaf armoured door has the lock operated by a Europrofile cylinder and a 12-point locking system between the leaf and the frame. The lock, besides working normally with a key, has a push-bar for quick opening of the door. Pushing on the push-bar the door opens even locked, not only with the latch but even when it is turned all the way.
The model presented on this page is combined with panel of the collection "METALS"

IL BLINDATO effepi
PORTE BLINDATE BREVETTATE

SICURA MULTI

Design: Arch. Fabrizio Bianchetti

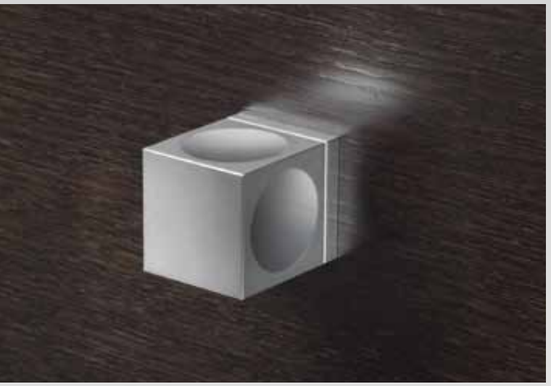

La porta blindata 1 anta mod. SICURA MULTI ha la serratura multifunzione azionata con chiave a doppia mappa (padronale) + cilindro a profilo europeo (servizio) e 12 punti totali di chiusura tra anta e telaio. La sicurezza del cilindro a profilo europeo si può implementare con l'aggiunta di rinforzi quali il defender, etc. La porta con serratura multifunzione viene scelta per le possibilità selettive nell'attribuzione dell'apertura.
Il modello presentato in questa pagina è abbinato al rivestimento della collezione "LE PELLI"

The SICURA MULTI single-leaf armoured door has the multifunctional lock operated by a double-bitted key (main), a Europrofile cylinder (service) and a 12-point locking system between the leaf and the frame. The safety of the Europrofile cylinder can be implemented by adding reinforcements such as defender, etc. The multifunctional lock door is chosen due to its selection of openings.
The model presented on this page is combined with panel of the collection "LEATHER"

IL BLINDATO effepi
PORTE BLINDATE BREVETTATE

SICURA CL

Design: Arch. Fabrizio Bianchetti

La porta blindata 1 anta mod. SICURA CL ha la serratura azionata con cilindro a profilo europeo e 11 punti totali di chiusura tra anta e telaio. La sicurezza del cilindro a profilo europeo si può implementare con l'aggiunta di rinforzi quali il defender, etc. La peculiarità dell'accoppiamento telaio e anta ha permesso il raggiungimento di valori antieffrazione importanti "nascosti" all'interno di una porta facilmente integrabile nell'estetica complessiva della casa.
Il modello presentato in questa pagina è abbinato al rivestimento della collezione "LE PIETRE"

The SICURA CL single-leaf armoured door has the lock operated by a Europrofile cylinder and a 11-point locking system between the leaf and the frame. The safety of the Europrofile cylinder can be implemented by adding reinforcements such as defender, etc. The peculiarity of the frame and leaf matching has enabled it to reach significant burglar-proof levels "hidden" inside of a door which can easily be integrated in the overall aesthetic of the home.
The model presented on this page is combined with panel of the collection "STONES"

IL BLINDATO effepi
PORTE BLINDATE BREVETTATE

SICURA DM

Design: Arch. Fabrizio Bianchetti

La porta blindata 1 anta mod. SICURA DM ha la serratura azionata con chiave a doppia mappa e 11 punti totali di chiusura tra anta e telaio. L'accopiamento telaio e anta della porta mod. SICURA DM ha permesso di raggiungere elevati risultati alle prove antieffrazione, abbattimento acustico, trasmittanza termica e quant'altro richiesto nello specifico dalle norme di prodotto CE di prossima introduzione.
Il modello presentato in questa pagina è abbinato al rivestimento della collezione "I METALLI"

The SICURA DM single-leaf armoured door has the lock operated by a double-bitted key and a 11-point locking system between the leaf and the frame. The frame and leaf matching of the SICURA DM door has enabled it to reach high-level burglar-proof, sound insulation, heat transmission test results and all that is specifically requested by the CE product standards soon to be introduced.
The model presented on this page is combined with panel of the collection "METALS"

IL BLINDATO effepi
PORTE BLINDATE BREVETTATE

COMPACT MULTI

Design: Arch. Fabrizio Bianchetti

La porta blindata 1 anta mod. COMPACT MULTI ha la serratura multifunzione azionata con chiave a doppia mappa (padronale) + cilindro a profilo europeo (servizio) e 12 punti totali di chiusura tra anta e telaio. La sicurezza del cilindro a profilo europeo si può implementare con l'aggiunta di rinforzi quali il defender, etc. Il telaio della porta presenta le caratteristiche tecniche proprie dei modelli COMPACT.
Il modello presentato in questa pagina è abbinato al rivestimento ELISIR K

The COMPACT MULTI single-leaf armoured door has the multifunctional lock operated by a double-bitted key (main), a Europrofile cylinder (service) and a 12-point locking system between the leaf and the frame. The safety of the Europrofile cylinder can be implemented by adding reinforcements such as defender, etc. The door frame has the technical features of the COMPACT models.
The model presented on this page is combined with panel ELISIR K

IL BLINDATO effepi
PORTE BLINDATE BREVETTATE

COMPACT CL

Design: Arch. Fabrizio Bianchetti

La porta blindata 1 anta mod. COMPACT CL ha la serratura azionata con cilindro a profilo europeo e 11 punti totali di chiusura tra anta e telaio. La sicurezza del cilindro a profilo europeo si può implementare con l'aggiunta di rinforzi quali il defender, etc. Il telaio della porta presenta le caratteristiche tecniche proprie dei modelli COMPACT con soluzioni estetiche interessanti quanto innovative.
Il modello presentato in questa pagina è abbinato al rivestimento della collezione "I LEGNI"

The COMPACT CL single-leaf armoured door has the lock operated by a Europrofile cylinder and a 11-point locking system between the leaf and the frame. The safety of the Europrofile cylinder can be implemented by adding reinforcements such as defender, etc. The door frame has the technical features of the COMPACT models with interesting and innovative aesthetical solutions.
The model presented on this page is combined with panel of the collection "WOOD"

IL BLINDATO effepi
PORTE BLINDATE BREVETTATE

COMPACT DM

Design: Arch. Fabrizio Bianchetti

La porta blindata 1 anta mod. COMPACT DM ha la serratura azionata con chiave a doppia mappa e 11 punti totali di chiusura tra anta e telaio. Il telaio della porta blindata mod. COMPACT DM è realizzato con materiali e tecnologie innovative che ne consentono soluzioni di finitura versatili, mantenendo ottime caratteristiche di sicurezza senza trascurare l'eleganza finale complessiva della porta.
Il modello presentato in questa pagina è abbinato al rivestimento PANTOGRAFATO PR4

The COMPACT DM single-leaf armoured door has the lock operated by a double-bitted key and a 11-point locking system between the leaf and the frame. The COMPACT DM armoured door frame has been made with innovative materials and technologies giving it versatile finishing solutions, maintaining optimum safety features without neglecting the final overall elegance of the door.
The model presented on this page is combined with panel PANTOGRAFATO PR4

IL BLINDATO effepi
PORTE BLINDATE BREVETTATE

DOPPIA DOMOTICA

Design: Arch. Fabrizio Bianchetti

La porta blindata 2 ante mod. DOPPIA DOMOTICA ha la serratura azionata con cilindro a profilo europeo e 23 punti totali di chiusura tra le ante e tra le ante con il telaio. La serratura, oltre al normale funzionamento a chiave, ha i comandi per la gestione elettronica dell'apertura e della chiusura della porta sull'anta o con comandi remoti. La porta mod. DOPPIA DOMOTICA si presta a realizzazioni speciali extra listino configurabili a preventivo.
Il modello presentato in questa pagina è abbinato ai rivestimenti della collezione "TRATTO" (lato esterno) e "I LEGNI" (lato interno)

The DOPPIA DOMOTICA double-leaf armoured door has the lock operated by a Europrofile cylinder and a 23-point locking system between the leaves and between the leaves with the frame. The lock, besides working normally with a key, has electronic-controlled door opening and closing on the leaf or with remote control. The DOPPIA DOMOTICA door is suitable for special features outside of the price list for which an estimate can be made.
The model presented on this page is combined to panels of the collections "TRACT" (outside) and "WOOD" (inside)

IL BLINDATO effepi
PORTE BLINDATE BREVETTATE

DOPPIO GARANTE MULTI

Design: Arch. Fabrizio Bianchetti

La porta blindata 2 ante mod. DOPPIO GARANTE MULTI ha la serratura multifunzione azionata con chiave a doppia mappa (padronale) + cilindro a profilo europeo (servizio) e 25 punti totali di chiusura tra le ante e tra le ante con il telaio. La sicurezza del cilindro a profilo europeo è implementabile con l'aggiunta di rinforzi quali il defender, etc. La porta con serratura multifunzione ha le stesse possibilità estetiche di finitura di tutti gli altri modelli.
Il modello presentato in questa pagina è abbinato al rivestimento BUGNATO R4

The DOPPIO GARANTE MULTI double-leaf armoured door has the multifunctional lock operated by a double-bitted key (main), a Europrofile cylinder (service) and a 25-point locking system between the leaves and between the leaves with the frame. The safety of the Europrofile cylinder can be implemented by adding reinforcements such as defender, etc. The multifunctional lock door has the same possibilities for aesthetical finishing as all the other models.
The model presented on this page is combined with panel BUGNATO R4

IL BLINDATO effepi
PORTE BLINDATE BREVETTATE

DOPPIA DIFESA CL

Design: Arch. Fabrizio Bianchetti

La porta blindata 2 ante mod. DOPPIA DIFESA CL ha la serratura azionata con cilindro a profilo europeo e 24 punti totali di chiusura tra le ante e tra le ante con il telaio. La sicurezza del cilindro a profilo europeo si può implementare con l'aggiunta di rinforzi quali il defender, etc. Accessori quali i rivestimenti e la maniglieria in questo tipo di porta assumono una rilevanza estetica importante e consequenziale al progetto complessivo dell'ambiente di posa.
Il modello presentato in questa pagina è abbinato al rivestimento PANTOGRAFATO B

The DOPPIA DIFESA CL double-leaf armoured door has the lock operated by a Europrofile cylinder and a 24-point locking system between the leaves and between the leaves with the frame. The safety of the Europrofile cylinder can be implemented by adding reinforcements such as defender, etc. Accessories such as panels and the handle collection on this type of door take on an important aesthetical relevance and are consequential to the overall project where it is set.
The model presented on this page is combined with panel PANTOGRAFATO B

IL BLINDATO effepi
PORTE BLINDATE BREVETTATE

DOPPIO GUSCIO DM

Design: Arch. Fabrizio Bianchetti

La porta blindata 2 ante mod. DOPPIO GUSCIO DM ha la serratura azionata con chiave a doppia mappa e 24 punti totali di chiusura tra le ante e tra le ante con il telaio. La porta blindata DOPPIO GUSCIO DM come tutti i modelli a due ante diventa un componente molto importante nell'architettura complessiva dello stabile o dell'ambiente in cui viene collocata.
Il modello presentato in questa pagina è abbinato al rivestimento PANTOGRAFATO PD6

The DOPPIA GUSCIO DM double-leaf armoured door has the lock operated by a double-bitted key and a 24-point locking system between the leaves and between the leaves with the frame. The DOPPIO GUSCIO DM armoured door, like all of the two-leaf models, becomes a very important component in the overall architecture of the home/building where it is placed.
The model presented on this page is combined with panel PANTOGRAFATO PD6

IL BLINDATO effepi
PORTE BLINDATE BREVETTATE

DOPPIO ARCO CL

Design: Arch. Fabrizio Bianchetti

La porta blindata 2 ante mod. DOPPIO ARCO CL ha la serratura azionata con cilindro a profilo europeo e 24 punti totali di chiusura tra le ante e tra le ante con il telaio. La sicurezza del cilindro a profilo europeo si può implementare con l'aggiunta di rinforzi quali il defender, etc. La porta blindata due ante ad arco è il risultato di un progetto complesso, adeguato all'importanza estetica ed architettonica del sito di posa.
Il modello presentato in questa pagina è abbinato al rivestimento PANTOGRAFATO AP6

The DOPPIO ARCO CL double-leaf armoured door has the lock operated by a Europrofile cylinder and a 24-point locking system between the leaves and between the leaves with the frame. The safety of the Europrofile cylinder can be implemented by adding reinforcements such as defender, etc. The arched two-leaf armoured door is the result of a complex project, suited for the aesthetical and architectonic importance of the place it is set.
The model presented on this page is combined with panel PANTOGRAFATO AP6

IL BLINDATO effepi
PORTE BLINDATE BREVETTATE

I SISTEMI DI CHIUSURA

La porta blindata è sinonimo di "sicurezza" per eccellenza quindi è praticamente impossibile parlare di porta blindata senza descrivere il componente che custodisce il "segreto" per poterla aprire o chiudere: la serratura.

La serratura, sia azionata con chiave a cilindro o chiave a doppia mappa, movimenta lo scrocco e i catenacci in apertura o chiusura e, contemporaneamente, aziona attraverso leve ad essa collegate anche altri catenacci che si trovano all'interno dell'anta. Il tutto a formare un sistema di provata "sicurezza".

The armoured door is synonymous with "safety" par excellence and therefore it is practically impossible to talk about armoured doors without describing the component which holds the "secret" of opening and closing it: the lock.

The lock, both operated with a cylinder key or double bitted, moves the latch and the bolts for opening and closing and at the same time activates other bolts inside of the leaf by means of levers connected to it. It all forms a proven "safety" system.

CILINDRO EUROPEO DI SICUREZZA
EUROPROFILE SAFETY CYLINDER

La serratura ha la predisposizione per il montaggio di un cilindro che nel nostro caso è di sicurezza (antistrappo - antitrapanatura) e a profilo europeo. La chiave che aziona il cilindro e quindi la serratura è di dimensioni contenute, duplicabile solamente con accorgimenti (quali la tessera di proprietà) anch'essi di sicurezza ampiamente collaudati. Il cilindro, nel caso sia necessario, è sostituibile con uno nuovo che avrà in dotazione chiavi proprie fornite sigillate. Evitando di sostituire la serratura.

The lock is pre-set for assembly of a cylinder which in this case is a safety cylinder (pull-resistant - drill-resistant) and Europrofile. The key that operates the cylinder, and therefore the lock, is compact. It can be copied only with fully proven safety precautionary measures (such as the owner card). Should it be necessary, the cylinder can be replaced with a new one provided with its own keys sealed upon delivery. This avoids having to replace the lock.

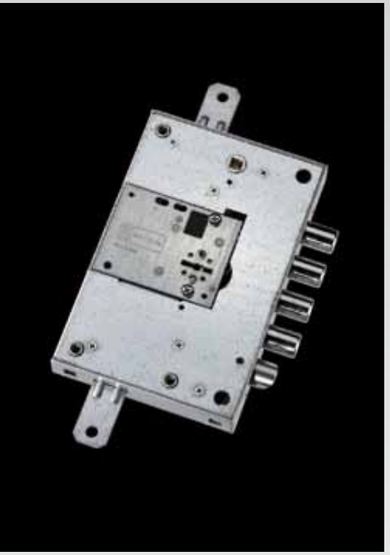

DOPPIA MAPPA
DOUBLE-BITTED

La serratura ha la predisposizione per l'azionamento con chiave a doppia mappa. Doppia mappa significa che la chiave ha due alette (mappe) sul terminale del gambo, le mappe sono opportunamente sagomate secondo combinazioni diversificate una dall'altra per un numero tale da escludere la casualità. Se necessario, il nucleo azionato dalla chiave, è intercambiabile con uno nuovo che avrà in dotazione chiavi proprie fornite sigillate. Evitando di sostituire la serratura.

The lock is pre-set to be operated by a double-bitted key. Double-bitted means that the key has two flaps (bits) at the end of the stem. The bits are appropriately shaped according to the combinations diversified one from another for such a number as to exclude fortuitousness. Should it be necessary, the nucleus operated by the key can be replaced with a new one provided with its own keys sealed upon delivery. This avoids having to replace the lock.

ELETTRONICA
ELECTRONICS

La serratura "elettronica" è motorizzata con elettronica di controllo integrata. La versione di base si apre dall'interno per mezzo di una pulsantiera e dall'esterno con chiavi elettroniche riconosciute a contatto. Chiudendo l'anta la serratura aziona sempre le mandate mettendo in costante sicurezza la porta (sicurezza intelligente). Altre versioni permettono l'apertura della porta dall'esterno digitando una tastiera a codice numerico, oppure con un radiocomando. La pulsantiera interno porta viene usata anche per la programmazione personalizzata della serratura es. abilitazione/disabilitazione di chiavi elettroniche, codici per la tastiera, radiocomandi, etc. La serratura è dotata anche di un cilindro di sicurezza azionato da normali chiavi meccaniche: nel caso che l'elettronica necessiti di assistenza, la porta si può aprire o chiudere come tutti i modelli dotati di serratura tradizionale.

The "electronic" lock is powered with integrated control electronics. The basic version opens from the inside by means of a control panel and from the outside with electronic keys acknowledged by contact. Closing the leaf, the lock always activates the turns placing the door in constant safety (intelligent safety). Other versions open the door from the outside typing on a numerical code keypad, or with remote control. The inside door control panel is also used to customise programming of the lock. For example enabling/disabling the electronic keys, keypad codes, remote controls, etc. The lock is also provided with a safety cylinder operated by normal mechanical keys: if the electronics needs maintenance, the door can be opened and closed like all models equipped with a standard lock.

ANTIPANICO
ANTIPANIC

La serratura GORILLA è un sistema di apertura rapida a spinta della porta blindata: previsto per casi di emergenza. GORILLA è una chiusura di sicurezza con più catenacci, assimilabile quindi, a tutti gli effetti, al concetto di porta blindata. Spingendo il maniglione si sbloccano tutti i catenacci e lo scrocco della serratura e la porta si apre. La serratura è dotata di cilindro a profilo europeo di serie e si può chiudere e aprire con la chiave come tutte le serrature tradizionali.

The GORILLA lock is a quick push opening system of the armoured door: in case of emergency. GORILLA is a safety closing with several bolts and therefore similar to the armoured door concept. Pushing the push-bar, all of the bolts and the latch of the lock release and the door opens. The lock is provided with a Europrofile cylinder as per standard and can be opened and closed with a key like all standard locks.

MULTIFUNZIONE
MULTIFUNCTIONAL

La serratura MULTIFUNZIONE ha la doppia chiave di azionamento: doppia mappa + cilindro (a richiesta cilindro + cilindro). La doppia chiave permette una selezione di utilizzo dell'ingresso: chi ha una chiave sola può aprire solo in determinate condizioni e/o orari stabiliti dal titolare o proprietario della casa/ufficio/stabile/esercizio, etc. La serratura multifunzione è una serratura di sicurezza esattamente testata e certificata come tutte le altre serrature.

The MULTIFUNCTIONAL lock has a double activation key: double-bitted + cylinder (upon request cylinder + cylinder). The double key allows to select the entrance use: whoever has only one key, can open only in certain conditions and/or hours established by the owner of the house/office/building/business, etc. The multifunctional lock is a safety lock tested and certified exactly like all other locks.

CILINDRI, CHIAVI E PROTEZIONI
CYLINDERS, KEYS AND PROTECTIONS

SCUDO 5000
SCUDO 5000

- Chiave piatta reversibile
- Spine antitrapano in acciaio temperato
- Ingegno antistrappo in acciaio
- 7 pistoncini per la cifratura
- 5 chiavi sigillate
- Carta per la duplicazione

- *Flat reversible key*
- *Drill-resistant pins in tempered steel*
- *Steel pull-resistant device*
- *7 pistons for encryption*
- *5 sealed keys*
- *Copy paper*

C28 - brevettato - certificato - duplicazione protetta
C28 - patented - certified - protected copying

- Cinque pistoncini
- Protezione contro la foratura
- Spine in widia
- Perno e contropistoncini con sagomatura antigrimaldello
- Posizione a riposo della penna sfalsata contro la fuoriuscita
- Carta di proprietà per la duplicazione protetta
- 3 chiavi

- Five pistons
- Protection against perforations
- Widia pins
- Pin and counter pistons with anti-picklock shaping
- Rest position of the cam off-centre to prevent it from exiting
- Protected owner's card for copying
- 3 keys

C48 - brevettato - certificato - duplicazione protetta
C48 - patented - certified - protected copying

- Doppio sistema di cifratura: 5 pistoncini + 4 perni rotanti
- Protezione supplementare del corpo con rinforzo a cerniera
- Dispositivo contro la foratura
- Spine in widia
- Perno e contropistoncini con sagomatura antigrimaldello
- Trattamento antiusura
- Posizione a riposo della penna sfalsata contro la fuoriuscita
- 5 chiavi
- Carta di proprietà protetta e controllata per la duplicazione

- Double encryption system: 5 pistons + 4 rotary pins
- Supplementary body protection with hinged reinforcement
- Device against perforations
- Widia pins
- Pin and counter pistons with anti-picklock shaping
- Anti-wear treatment
- Rest position of the cam off-centre to prevent it from exiting
- 5 keys
- Protected and controlled owner's card for copying

DEFENDER - protezione corazzata
DEFENDER - armoured protection

- Corpo in acciaio carbonitrurato e zincato
- Durezza min 60 Hrc
- Rotore di protezione in acciaio carbonitrurato
- Cover del defender in colorazioni a richiesta

- *Carbonitrated and galvanised steel body*
- *Min hardness 60 Hrc*
- *Carbonitrated steel protection rotor*
- *Defender cover coloured upon request*

IL BLINDATO effepi
PORTE BLINDATE BREVETTATE

LA MANIGLIERIA

FRAME

PLANET Q

TECNO

POMOLI QUADRI

MANIGLIONI

UNIVERSAL

SECTOR

Effepi ha selezionato la migliore produzione di maniglie per realizzare, assieme ad una serie di accessori in esclusiva, un'articolata varietà di soluzioni in grado di risolvere ogni esigenza di arredo.
Maniglie, pomoli, maniglioni, bocchette, rosette, accuratamente realizzati risolvono con eleganza ogni esigenza funzionale. Le porte blindate Effepi adottano di serie le maniglie e gli accessori della serie Universal, realizzate in alluminio nelle finiture bronzo, ottone, cromo lucido e cromo satinato.
Per soluzioni personalizzate sono disponibili maniglie coordinate con accessori assolutamente originali ed esclusivi in quanto progettati e fabbricati direttamente da Effepi. Si tratta di coordinati con configurazioni quadre o tonde, con finiture mixate tra cromo lucido e cromo satinato, tra ottone o superoro lucido e satinato.
Sector: maniglia in ottone assemblabile al coordinato tondo nelle colorazioni mixate superoro lucido e satinato, cromo lucido e satinato.
Planet Q: maniglia in ottone assemblabile al coordinato quadro nelle colorazioni mixate superoro lucido e satinato, cromo lucido e satinato.
Tecno: maniglia in ottone assemblabile al coordinato tondo nelle colorazioni mixate superoro lucido e satinato, cromo lucido e cromo satinato.
Frame: maniglia in alluminio assemblabile al coordinato quadro nella colorazione mixata cromo lucido e satinato.
La maniglieria progettata e fabbricata da Effepi si completa con i pomoli quadri realizzati in ottone o alluminio nelle colorazioni mixate superoro lucido e satinato, cromo lucido e satinato.

Effepi has selected the best production of handles to realise together with a series of exclusive accessories a detailed variety of solutions capable of meeting any decoration requirement.
Accurately made handles, knobs, push-bars, escutcheons and roses resolve every functional requirement with elegance. The Effepi armoured doors adopt as per standard the handles and accessories of the Universal series, made of aluminium in bronze, brass, polish chrome and stain chrome finishing.
For customised solutions, handles coordinated with absolutely original and exclusive accessories are available, designed and built directly by Effepi. These coordinates have square or round configurations, with finishing mixed between lucid chromium and satin chromium, between brass or lucid and satin Superoro.
Sector: brass handle can be assembled with round coordinate in mixed coloured lucid and satin Superoro, lucid and satin chromium.
Planet Q: brass handle can be assembled with square coordinate in mixed coloured lucid and satin Superoro, lucid and satin chromium.
Tecno: brass handle can be assembled with round coordinate in mixed coloured lucid and satin Superoro, lucid chromium and satin chromium.
Frame: aluminium handle can be assembled with square coordinate in mixed coloured lucid and satin chromium.
The handle collection designed and manufactured by Effepi is completed by square knobs made in brass or aluminium in the mixed coloured lucid and satin Superoro, lucid and satin chromium.

MANIGLIONI

IL BLINDATO effepi
PORTE BLINDATE BREVETTATE

LE TRASPARENZE

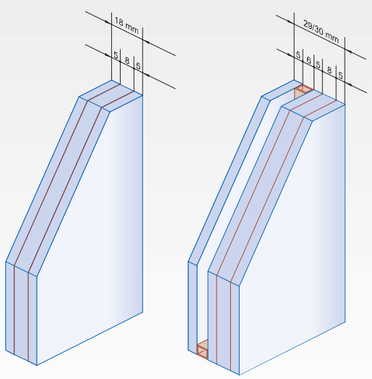

La tecnica costruttiva Effepi consente di realizzare finestrature nelle ante delle porte (sia porte 1 anta che porte 2 ante). La particolare solidità del perimetro dell'anta, le due lamiere, i rinforzi all'interno della camera, il tutto saldato e finito con cura permettono di "aprire" finestrature per il passaggio di luce attraverso la porta, raggiungendo in molti casi effetti estetici sorprendenti. Le finestrature sulle ante prevedono una blindatura supplementare, con la creazione della sede per la posa dei vetri antisfondamento e con tutto il sistema di tenuta meccanica adeguato allo scopo. La sicurezza delle porte con vetratura rimane immutata rispetto al target offerto dalle porte standard. A seconda delle necessità le porte possono essere accoppiate con latoluce o sopraluce, o anche con la combinazione tra loro (es. due latoluce - dx e sx - e il sopraluce, come configurazione massima realizzabile). Latoluce e sopraluce sono costruiti con lo stesso profilato impiegato per la fabbricazione del telaio della porta, vengono saldati agli angoli, impiegano un sistema di fermavetri adeguato e con la possibilità di assemblare vetri antisfondamento di vario tipo e colore. Latoluce e sopraluce sono forniti imballati a parte per comodità di trasporto, sono assemblabili in cantiere con il telaio della porta formando un unico sistema di chiusura che, quando sarà ultimato con il montaggio dell'anta della porta e dei vetri antisfondamento, garantisce la "blindatura" totale del vano. A completamento delle finestrature, dei latoluce e dei sopraluce, sono disponibili diversi modelli di vetri blindati.

The Effepi construction technique allows to realise windows in the door leaves (both one-leaf door and 2-leaf doors). The particular solidity of the leaf perimeter, the two sheet metals, the reinforcements inside the chamber, all of it soldered and finished with care allowing to "open" windows for passage of light through the door, often reaching surprising aesthetical effects. The windows on the leaves foresee extra armouring, with the creation of break-proof seat to place the glass and the whole mechanical sealing system suitable for the purpose. The safety of the windowed doors remains unchanged compared to target offered by standard doors. Depending on one's needs, the doors can be matched with side light or transom window, or even the combination among them (ex. two side lights - right and left - and the transom window, as the maximum configuration possible). Side light and transom window are made of the same profile used to make the door frame. The corners are welded, they use an adequate glass stop system and with the possibility of assembling various types and colour of break-proof glass. The side light and transom window are supplied in packaging apart for transportation commodity. They can be factory assembled with the door frame forming one unique closing system which, when finished with assembly of the door leaf and break-proof glass, guarantees total "armouring" of the door. Different models of armoured glass are available.

IL BLINDATO effepi
PORTE BLINDATE BREVETTATE

Finestrature *Windows*

Le finestratura realizzata sulle ante garantisce la blindatura della porta creando il passaggio della luce.

The windows on the leaves guarantee armouring of the door while creating a passage of light.

Sopraluce e sopraluce ad arco *Transom window and arched transom window*

Il sopraluce estende la sicurezza della porta creando un passaggio di luce attraverso vetrature blindate.

The transom window extends the safety of the door creating a passage of light through the armoured glass.

Latoluce DX e/o SX *Right and /or left side light*

Il latoluce DX e/o SX - o in entrambi i lati - consente passaggi di luce realizzando soluzioni blindate di notevole effetto.

The right and/or left side light - or both sides - allow the passage of light realising armoured solutions with considerable effect.

Sopraluce e Latoluce *Transom window and side light*

La combinazione tra sopraluce e latoluce unisce la sicurezza a soluzioni architettoniche importanti.

The combination of transom widow and side light unites safety to significant architectonic solutions.

IL BLINDATO effepi
PORTE BLINDATE BREVETTATE

I RIVESTIMENTI

RIVESTIMENTI COLLEZIONE DESIGN

Il capitolo "COLLEZIONE DESIGN" presenta una selezione di rivestimenti Effepi Color Studio, caratterizzati da un elevato valore estetico e formale. Siamo in grado di rispondere a vostre ulteriori richieste di personalizzazioni o disegni esclusivi che vorrete proporci;il nostro Ufficio Tecnico valutera' tali richieste nella loro effettiva possibilità realizzativa.

RIVESTIMENTI ALLUMINIO

Per essere inattaccabili dal tempo e dagli agenti atmosferici, i pannelli d'alluminio hanno bisogno di specifici trattamenti anticorrosivi sia all'esterno che all'interno, e cioè sulla superficie che resta a contatto con il nucleo centrale del pannello. Il sistema prevede: lastra in alluminio, fosfocromatazione, verniciatura protettiva al titanio, verniciatura a polveri poliesteri, nucleo centrale del pannello in materiale idrofugo, ulteriore lastra in alluminio.

RIVESTIMENTI PANTOGRAFATI

Per la realizzazione dei rivestimenti pantografati vengono utilizzati:

- Multistrato marino di Okoumè: un pannello sandwich ottenuto dalla sovrapposizione di stati di legno a fibre parallele saldamente incollate tra loro mediante pressatura e incollaggi fenolici o melaminici, tutti gli strati del legno sono nella medesima essenza.
- Medium Density Fiber: sono composti di fibre di legno prodotto in forma di "feltri" e aggregate a secco con leganti a base di resine termoindurenti. Effepi adotta rivestimenti in MDF idrofugo, per esterni, che costituiscono la base ideale per finiture con vernici e smalti pigmentati.

RIVESTIMENTI IN LEGNO MASSELLO

Le varie essenze di legno massiccio usate per la realizzazione dei rivestimenti in legno massello bugnati e dogati sono tutte di prima scelta con grado di essiccazione ottimale ed uniforme compreso fra il 10% e il 12% di umidità residua,sistematicamente controllata. Tutti i pannelli vengono sempre sottoposti ad un trattamento completo di verniciatura con prodotti all'acqua specifici "per esterni" indipendentemente dalla collocazione finale del manufatto.

RIVESTIMENTI PIANI

Rivestimenti in lamine di legno pregiato accoppiate ad un supporto in fibra legnosa.

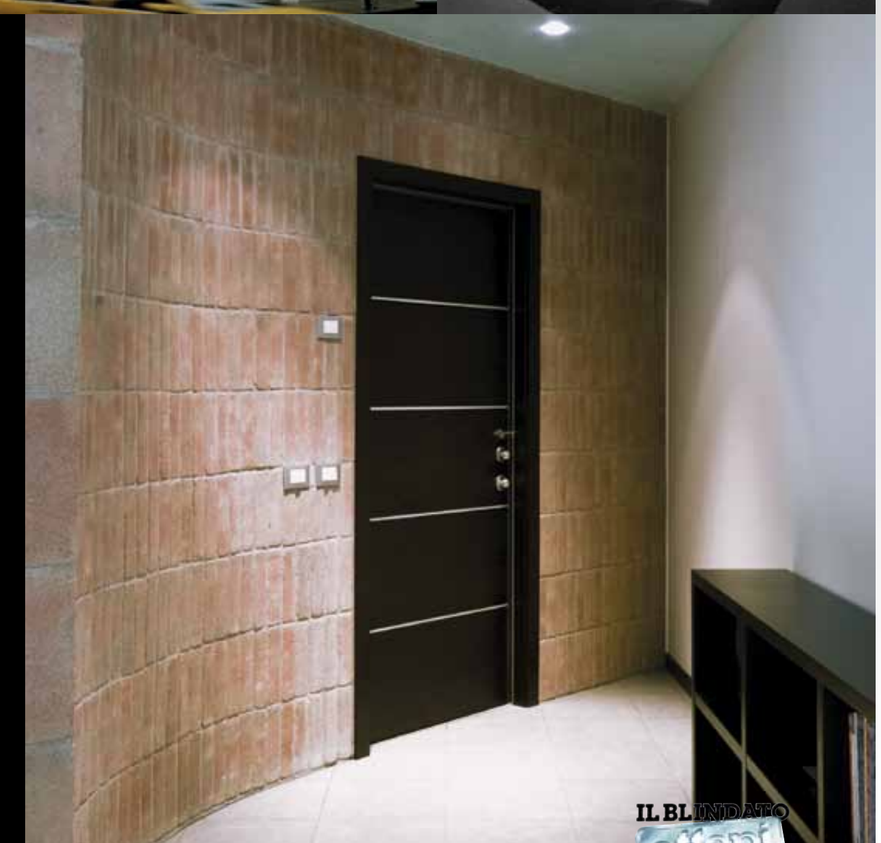

I RIVESTIMENTI

DESIGN COLLECTION PANELS

The "Design Collection" chapter presents a selection of Effepi Color Studio panels, featured by an elevated aesthetical and formal value. We are able to meet your further requests for customising or exclusives designs which you would like to propose to us. Our Technical Office will evaluate these requests to see if they can be fulfilled.

ALUMINIUM PANELS

In order to be protected from weather and atmospheric agents, the aluminium panels need specific anti-corrosion treatments both outside and inside, so to say, the surface that remains in contact with the core of the panel. The system includes: aluminium sheet, phospho-chromate treatment, protective titanium painting, polyester powder painting, the core made of water-repellent material, another aluminium sheet.

PANTOGRAPH PANELS

For the pantograph panels, the following are used:

- *Multi-layer marine type Okoumè: A "sandwiched" panel obtained by overlapping parallel fibre wooden layers solidly glued together by means of pressing and phenol or melamine glueing. All the wooden layers are in the same essence.*
- *Medium Density Fiber: wooden fibre compounds produced in "felt" shape and dry aggregated with thermosetting resin binding. Effepi uses water-repellent MDF panels, for outside, which constitute the ideal base for finishing with pigmented varnish and lacquer.*

SOLID WOOD PANELS

The various types of solid wood used to realise studded and planked solid wood panels are all first choice with a optimum and uniform desiccation degree between 10% and 12% of residual humidity, which is methodically controlled. All panels undergo a complete water product paint treatment especially studied "for the outside" regardless of the final location of the door.

PLAIN PANELS

Panels made of superior laminated wood supported by wood fibres.

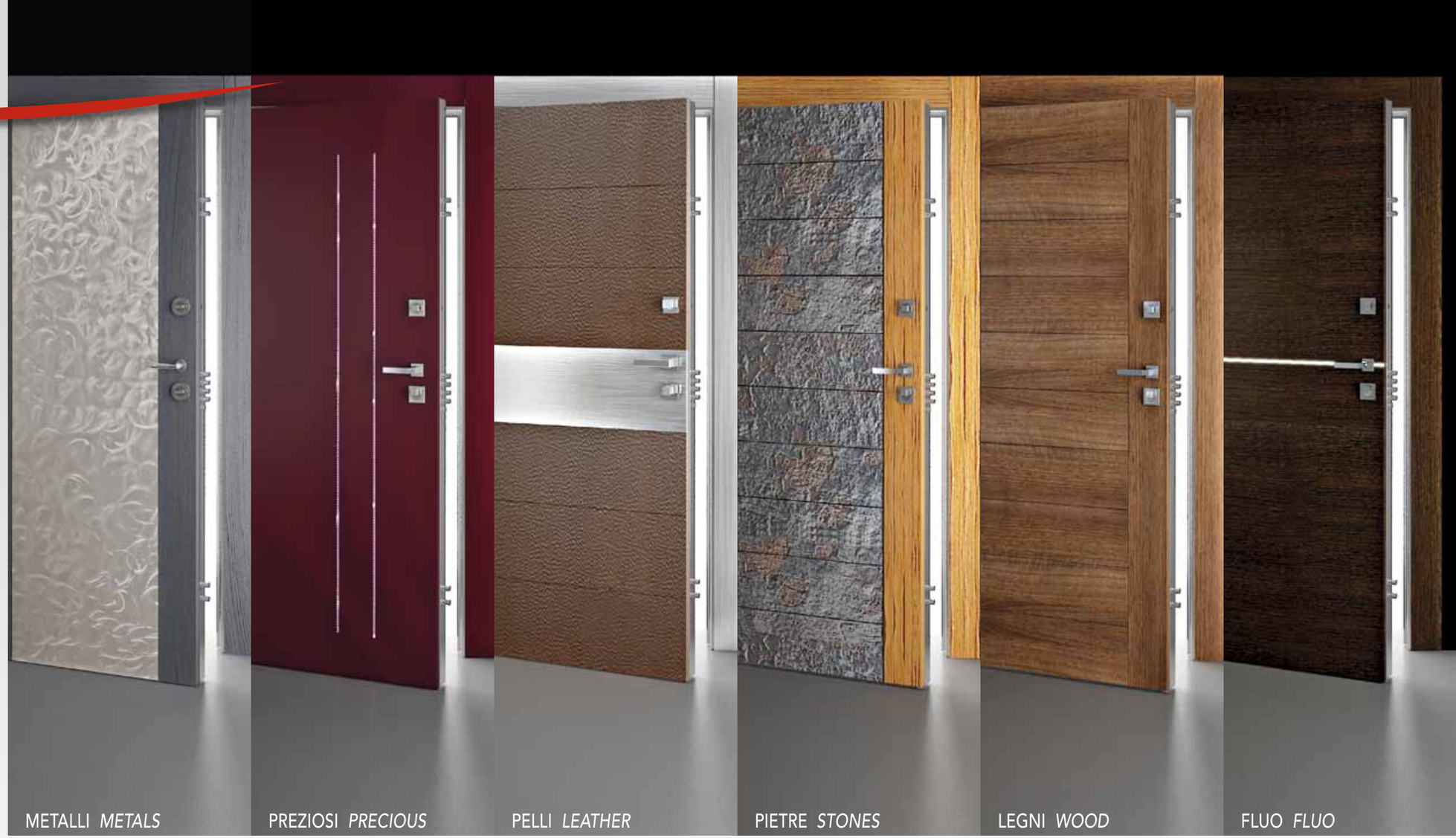

I rivestimenti delle porte Effepi sono moltissimi ed ogni modello è adatto a diverse condizioni d'impiego.
Nel catalogo Effepi Color Studio trovi oltre 4000 soluzioni composte di pannelli per interni, per esterni, materiali preziosi, pelli, pietre, legni, laccati, ma siamo comunque a disposizione per realizzare qualsiasi vostra richiesta di personalizzazione.

There are many Effepi door panels and each model is suitable for different uses.
In the Effepi Color Studio catalogue, you can find over 4,000 solutions composed of inside panels, outside panels, precious material, leather, stone, wood, lacquered. We are at your service to realise any customizing request you may have.

IL BLINDATO effepi
PORTE BLINDATE BREVETTATE

LA QUALITÀ NASCOSTA

La normativa
Standards

La qualità certificata
Certified quality

La qualità costruita
Built quality

Il coordinamento delle misure
Measurement coordination

Schede tecniche
Technical sheets

IL BLINDATO effepi
PORTE BLINDATE BREVETTATE

LA NORMATIVA

A seguito della Direttiva Comunitaria 89/106 relativa ai prodotti da costruzione, nel 2006 è stata pubblicata la norma di prodotto UNI EN 14351-1. La norma, che contempla altre norme riferite alle prove da effettuare per la determinazione dei livelli prestazionali, obbliga il produttore a fornire i dati riferibili alle prove di Tenuta all'acqua, Resistenza al vento, Isolamento acustico, Isolamento termico e Permeabilità all'aria. Al produttore è data la possibilità di evidenziare, a titolo volontario, le prestazioni riferentesi anche a Resistenza meccanica, Resistenza ai proiettili, Resistenza alle esplosioni, Durabilità o Resistenza alle effrazioni (in particolare a seconda della destinazione d'uso). Le norme qui indicate e previste dalle direttive comunitarie vanno a sostituire ed annullare completamente qualsiasi precedente norma nazionale (sia essa italiana che di altro paese europeo).

NORMA DI PRODOTTO - UNI EN 14351-1:2006

UNI EN 14351-1:2006 - Finestre e porte - Norma di prodotto, caratteristiche prestazionali - Parte 1: Finestre e porte esterne pedonali senza caratteristiche di resistenza al fuoco e/o di tenuta al fumo

RESISTENZA ALL'EFFRAZIONE - UNI ENV 1627 - UNI ENV 1628 - UNI ENV 1629 - UNI ENV 1630

UNI ENV 1627 : 2000 - Finestre, porte, chiusure oscuranti - Resistenza all'effrazione - Requisiti e classificazione

UNI ENV 1628 : 2000 - Finestre, porte, chiusure oscuranti - Resistenza all'effrazione - Metodo di prova per la determinazione della resistenza sotto carico statico

UNI ENV 1629 : 2000 - Finestre, porte, chiusure oscuranti - Resistenza all'effrazione - Metodo di prova per la determinazione della resistenza sotto carico dinamico

UNI ENV 1630 : 2000 - Finestre, porte, chiusure oscuranti - Resistenza all'effrazione - Metodo di prova per la determinazione della resistenza all'azione manuale di effrazione

RESISTENZA AL VENTO - UNI EN 12211 - UNI EN 12210

UNI EN 12211:2001 - Finestre e porte - Resistenza al carico del vento - Metodo di prova

UNI EN 12210:2000 - Finestre e porte - Resistenza al carico del vento - Classificazione

TENUTA ALL'ACQUA - UNI EN 1027 - UNI EN 12208

UNI EN 1027:2001 - Finestre e porte - Tenuta all'acqua - Metodo di prova

UNI EN 12208:2000 - Finestre e porte - Tenuta all'acqua - Classificazione

LE CLASSI DI SICUREZZA SECONDO LA NORMA EUROPEA UNI ENV 1627

CLASSE 1

Lo scassinatore principiante tenta di forzare la finestra, porta o chiusura oscurante usando forza fisica, per esempio a calci, a spallate, sollevando, strappando. Porta per abitazioni o esercizi commerciali piccoli.

CLASSE 2

Lo scassinatore occasionale cerca di forzare la finestra, porta o chiusura oscurante usando attrezzi semplici, per esempio cacciaviti, tenaglie, cunei. Porta per abitazioni o uffici.

CLASSE 3

Lo scassinatore tenta di entrare usando in aggiunta un cacciavite e un piede di porco. Porta montata in appartamenti, uffici, villette con alto rischio di furto.

CLASSE 4

Lo scassinatore esperto usa in aggiunta seghe, martelli, accette, scalpelli e trapani portatili a batteria. Porta per banche, oreficerie, laboratori.

CLASSE 5

Lo scassinatore esperto usa in aggiunta attrezzi elettrici, per esempio trapani, seghe a sciabola, mole ad angolo con un disco massimo di 125 mm di diametro. Porta per banche, gioiellerie e uffici con documenti importanti.

CLASSE 6

Lo scassinatore esperto usa inoltre attrezzi elettrici con alta potenza, per esempio trapani, seghe a sciabola e mole ad angolo con un disco massimo di 230 mm di diametro, al massimo. Porta per banche o gioiellerie, uffici ed istituzioni.

PERMEABILITÀ ALL'ARIA - UNI EN 1026 - UNI EN 12207

UNI EN 1026:2001 - Finestre e porte - Permeabilità all'aria - Metodo di prova

UNI EN 12207:2000 - Finestre e porte - Permeabilità all'aria - Classificazione

TRASMITTANZA TERMICA - UNI EN ISO 10077/1

UNI EN ISO 10077-1:2007 - Prestazione termica di finestre, porte e chiusure oscuranti - Calcolo della trasmittanza termica - Parte 1: Generalità

ACUSTICA - UNI EN ISO 717-1:2007 - UNI/TR 11175:2005

UNI EN ISO 10077-1:2007 - Acustica - Valutazione dell'isolamento acustico in edifici e di elementi di edificio - Parte 1: Isolamento acustico per via aerea

UNI/TR 11175:2005 - Acustica in edilizia - Guida alle norme serie UNI EN 12354 per la previsione delle prestazioni acustiche degli edifici - Applicazione alla tipologia costruttiva nazionale

IL BLINDATO effepi
PORTE BLINDATE BREVETTATE

LA NORMATIVA

Following the Community Directive 89/106 regarding construction products, in 2006 the product Standard UNI EN 14351- 1 was published. The Standard, which considers other Standards referring to tests to be carried out to determine performance levels, obliges the manufacturer to supply the data referring to tests for water tightness, wind resistance, sound insulation, heat insulation and air permeability. The manufacturer has the possibility of highlighting voluntarily the performances referred to, as well as mechanical strength, bullet resistance, explosion resistance, durability or burglar-resistance (in particular depending on the use destination). The Standards indicated here and foreseen by Community Directives replace and cancel completely any previous national Standard (both Italian and other European country).

PRODUCT STANDARD - UNI EN 14351-1:2006

UNI EN 14351-1:2006 - Windows and doors - Product Standard, performance features - Part 1: Outside pedestrian windows and doors without fire resistance and/or smoke tightness features

BURGLAR-RESISTANCE - UNI ENV 1627 - UNI ENV 1628 - UNI ENV 1629 - UNI ENV 1630

UNI ENV 1627 : 2000 - Windows, doors, black out screening – Resistance to burglars - Requisites and classification
UNI ENV 1628 : 2000 - Windows, doors, black out screening – Resistance to burglars - Test method to determine resistance under static load
UNI ENV 1629 : 2000 - Windows, doors, black out screening – Burglar resistance - Test method to determine resistance under dynamic load
UNI ENV 1630 : 2000 - Windows, doors, black out screening – Burglar-resistance - Test method to determine resistance to manual burglary

WIND RESISTANCE - UNI EN 12211 - UNI EN 12210

UNI EN 12211:2001 - Windows and doors - Wind load resistance - Test method
UNI EN 12210:2000 - Windows and doors - Wind load resistance - Classification

WATER TIGHTNESS - UNI EN 1027 - UNI EN 12208

UNI EN 1027:2001 - Windows and doors - Water-tightness - Test method
UNI EN 12208:2000 - Windows and doors - Water-tightness - Classification

SAFETY CLASSES ACCORDING TO EUROPEAN STANDARD UNI ENV 1627

CLASS 1

The amateur burglar tries to force the window, door or black out screening using physical strength, such as kicks, shoves, lifting, wrenching. Door for homes or small shops.

CLASS 2

The occasional burglar tries to force the window, door or black out screening using simple tools, such as screwdrivers, pliers, wedges. Door for homes or offices.

CLASS 3

The burglar attempts to enter also using a screwdriver and crowbar. Door for flats, offices, detached homes at high burglary risks.

CLASS 4

The expert burglar also uses saws, hammers, hatchets, chisels, and cordless batter-powered drills. Doors for banks, jewellery shops, workshops.

CLASS 5

The expert burglar also uses electrical tools such as drills, reciprocating saws, angle grinders with a maximum disk diameter of 125 mm. Doors for banks, jewellery shops, and offices where important documents are stored.

CLASS 6

The expert burglar also uses high-power electrical tools such as drills, reciprocating saws, angle grinders with a maximum disk diameter of 230 mm. Door for banks or jewellery shops, offices and public buildings.

AIR PERMEABILITY - UNI EN 1026 - UNI EN 12207

UNI EN 1026:2001 - Windows and doors - Air permeability - Test method
UNI EN 12207:2000 - Windows and doors - Air permeability - Classification

HEAT TRANSMISSION - UNI EN ISO 10077/1

UNI EN ISO 10077-1:2007 - Windows, doors and black out screening thermal performance - Calculation of heat transmission - Part 1: Generalities

ACOUSTICS - UNI EN ISO 717-1:2007 - UNI/TR 11175:2005

UNI EN ISO 10077-1:2007 - Acoustics - Evaluation of sound insulation in buildings and building elements - Part 1: Sound insulation by air
UNI/TR 11175:2005 - Building acoustics - Guide to Standards UNI EN 12354 series for the forecast of building acoustic performance – Application to national construction typology

IL BLINDATO effepi
PORTE BLINDATE BREVETTATE

LA QUALITÀ CERTIFICATA

Blindato Effepi è un'azienda moderna e pronta per le sfide attuali e dedica quindi la massima attenzione agli aspetti ambientali e ad un ambiente di lavoro conforme ai requisiti di legge. In conformità alla Legge 81/09 (ex 626), l'ambiente di lavoro viene continuamente monitorato con i previsti rilievi della rumorosità, verifica elettrica, antincendio, corsi di formazione, vengono indette specifiche riunioni e l'analisi dei rischi è costantemente aggiornata. Nell'ambito della Marcatura CE dei serramenti (UNI EN 14351-1), Blindato Effepi srl ha provveduto alla formazione di specifico personale secondo quanto previsto dall'Istituto Giordano in merito a: "Come progettare, documentare, attuare, verificare il sistema di controllo della produzione in fabbrica (FPC)".

Blindato Effepi is a modern company, always ready to face today's challenges. It dedicates the maximum attention maximum attention to environmental aspects and a work environment in compliance with legal requisites. In compliance with Law 81/09 (ex 626), the work place is constantly monitored with envisioned detections of noise, electrical checks, fire prevention. Training courses and specific meetings are held and risk analysis constantly updated. In the sector of the CE marking for locks (UNI EN 14351-1), Blindato Effepi srl forms specialised personnel according to that required by the Istituto Giordano regarding: "How to design, document, carry out and check factory production control (FPC)".

Blindato Effepi ha ottenuto i seguenti certificati:
Blindato Effepi has obtained the following certifications:

Resistenza al fuoco (REI 30) *Fire-resistance (REI 30)*
Resistenza all'effrazione (Classe 3) *Burglar-resistance (Class 3)*
Potere fonoisolante (-35dB) *Sound insulation (-35dB)*
Potere fonoisolante (-41dB) *Sound insulation (-41dB)*
Potere fonoisolante (-44dB) *Sound insulation (-44dB)*
Trasmittanza termica (da UD 2,0 a UD 1,1 - tabella con n. 20 configurazioni)
Heat transmission (from UD 2.0 to UD 1.1 - table with 20 configurations)
Permeabilità all'aria in pressione (Classe 3)
Pressurised air permeability (Class 3)
Permeabilità all'aria in depressione (Classe 4)
Depressurised air permeability (Class 4)
Resistenza al carico del vento (classe B3) *Wind load resistance (class B3)*
Resistenza alla torsione statica (passa) *Resistance to static torsion (pass)*

IL BLINDATO effepi
PORTE BLINDATE BREVETTATE

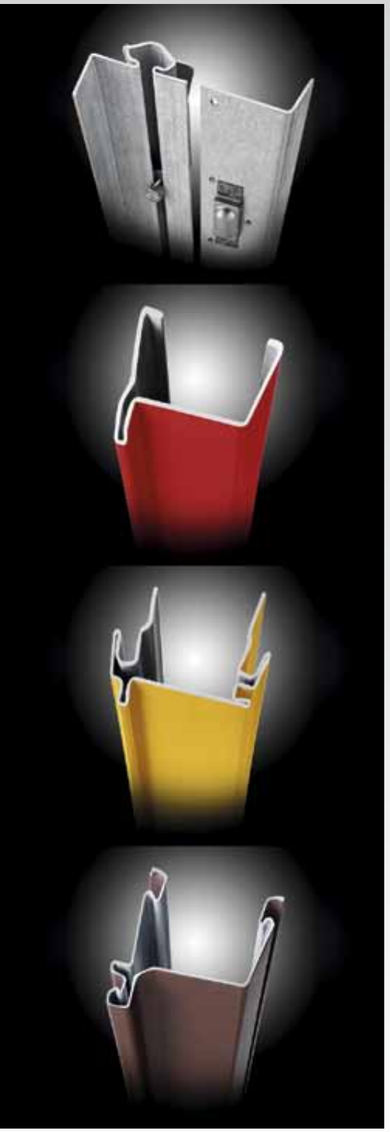

CONTROTELAIO
SUBFRAME

Ha il fondamentale scopo di connettere saldamente il telaio con la muratura. Deve essere fissato solidalmente alla muratura e deve avere spessore e conformazione tali da elevarne la resistenza. Blindato Effepi sin dal 1992 ha brevettato un rivoluzionario ed innovativo sistema in grado di risolvere ogni problema d'installazione. I controtelai Effepi, realizzati in acciaio zincato, sono di due tipi: a gola (adatto per nuove costruzioni) e con gabbiette (specifico per le sostituzioni).

It is fundamental to firmly fasten the frame to the wall. It must be fixed steadily to the wall and it must have the right shape and thickness to give it a high level of resistance. Since 1992 Blindato Effepi has patented a revolutionary and innovative system capable of resolving any installation problem. There are two models of Effepi galvanised steel subframes: one with a groove track (suitable for new constructions) and one with small boxes (specific for replacements).

TELAIO
FRAME

Insieme dei profili fissi della porta su cui viene montato il pannello anta. Il telaio portante Blindato Effepi è realizzato in profilato d'acciaio di 2 mm di spessore ripiegato di 360° sulla battuta (nella zona di possibile effrazione diventa quindi di 4 mm). Il telaio è fissato al controtelaio tramite piastrini sagomati zigrinati, filettati e con viti a brugola che ne rendono un'unione solidale. Il sistema di regolazioni Blindato Effepi permette di adattare la posa su tre assi ortogonali e di correggere anche le eventuali torsioni del montante dovute al controtelaio installato fuori piombo o divergente. I modelli di telaio Blindato Effepi sono: P1 (tradizionale) e P5 (per porte Compact).

It is the structure, composed of fixed horizontal and vertical profiles, where the door leaf is anchored. The Blindato Effepi bearing frame is made of 2 mm thick steel, 360° folded over the rebate. In the section where a break-in is possible the steel profile is 4 mm thick. The frame is fastened to the subframe by means of modelled knurled, threaded plates and Allen screws providing a durable union. The Blindato Effepi adjustment system enabled it to fit on three orthogonal axes and to correct jamb torsions that can occur if the subframe is installed in a diverging way or out of plumb. The Blindato Effepi frame models are: P1 (standard) and P5 (for Compact doors).

ANTA
LEAF

È l'elemento mobile che apre e chiude il vano. Il perimetro dell'anta è realizzato con nastro in acciaio di 1.5 mm di spessore ripiegato più volte fino a diventare un profilato strutturale in certi punti spesso fino a 12 mm; una doppia lamiera in acciaio e omega di rinforzo verticali, completano la struttura. Il profilato perimetrale (codificato come P4) è unico nel suo genere ed è brevettato da Blindato Effepi Srl. Dopo l'assemblaggio e la finitura in carpenteria l'anta della porta viene verniciata. Il sistema di verniciatura prevede il passaggio dell'anta (appesa ad una catena mobile) in fasi diverse: lavaggio, essicazione, applicazione delle polveri e cottura della vernice. Il lavaggio a pressione con bagno tiepido di acqua (50°) con sali di ferro diluiti sgrassa l'anta pulendola anche dai residui di saldatura e sbavatura, il successivo risciacquo con acqua osmotica predispone i pori dell'acciaio all'attacco delle polveri. Un primo passaggio nel forno asciuga l'anta che viene poi coperta con le polveri epossipoliestere. Il secondo passaggio nel forno a 180° cuoce definitivamente la vernice. Lo stesso procedimento viene adottato anche per il telaio e altri accessori componenti la porta.

It is the moving elements that opens and closes the frame. The leaf perimeter is made of a 1.5 mm thick steel profile which has been multi-folded in order to have an overall thickness of 12 mm. Double sheet-steel and omega-shaped profiles as vertical reinforcement strengthen the structure. The unique perimeter profile (codified as P4) is patented by Blindato Effepi Srl. The leaf is painted after it has been assembled and the framework finished. The paint system envisions the passage of the leaf (hung onto a moving chain) in different phases: washing, desiccation, powder application and paint curing. The pressurised wash with a lukewarm water bath (50°) with dissolved iron salts degreases the leaf, cleaning it from soldering and flashing residue. The successive rinsing with osmotic water prepares the steel pores for powder attachment. A first passage in the furnace dries the leaf which is then covered with epoxypolyester powder. The second passage in the furnace at 180° cures the paint definitively. The same procedure is used for the frame and other accessories making up the door.

PUNTI DI CHIUSURA
LOCKING POINTS

Serie di accorgimenti per rendere più difficilmente attaccabile la porta blindata. Catenacci mobili di 18 mm di diametro, in acciaio cromato, semplici o doppi. Sono azionati dalla serratura e da deviatori a leva, in alto ed in basso, e servono a bloccare la porta correttamente in sede. Rostri - di 18 mm di diametro, fissi sul lato cerniere, saldati stabilmente al telaio dell'anta,

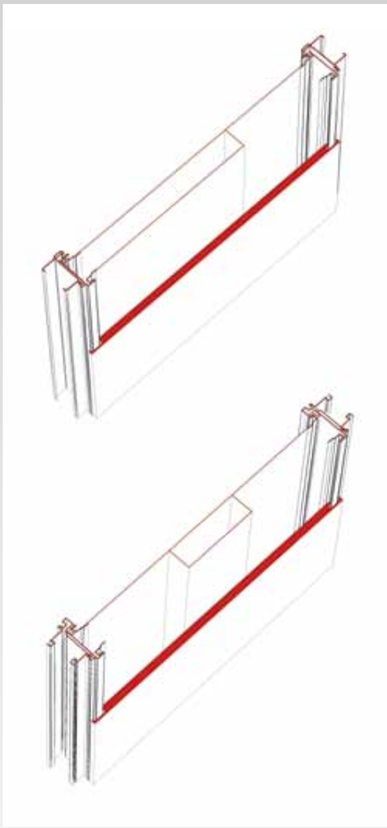

servono ad impedire lo scardinamento della porta. Limitatore d'apertura - in sostituzione della catenella, funge anche da catenaccio supplementare impedendo l'ingresso dall'esterno anche manovrando con la chiave.
These are elements that improve the anti-burglar resistance of the door. 18 mm diameter moving bolts are made of chrome steel and they can be simple or double. They are operated by the lock and lever switchlocks, on the upper and lower part of the door. They are useful to fix the door correctly. Fixed bolts with 18 mm diameter. They are fixed on the hinges side and they are solidly soldered to the door frame. Their task is to prevent the unhinging of the door. Opening limiter - it substitutes the old door chain. It serves also as an additional bolt that prevent even someone with a key from getting in from the outside.

CERNIERE
HINGES

Accessori funzionali per la movimentazione dell'anta. Sono realizzate con un piatto in acciaio di elevato spessore, inserite all'interno dei profilati del telaio e dell'anta e quindi saldate internamente così da risultare inaccessibili agli arnesi da scasso. Ruotano su sfere alle estremità e sono registrabili alto/basso. Sono tenute da spine in acciaio temperato.
Functional accessories for moving the leaf. They are made of a very thick steel plate. They are fixed inside the frame and door profile and then internally soldered in order to be burglar-proof. They rotate on little spheres and can be vertically adjusted. They are fixed by steel tempered pins.

SERRATURE
LOCKS

È un congegno, solitamente meccanico, atto a chiudere e bloccare una porta di ingresso. Blindato Effepi adotta serrature a doppia mappa, a cilindro europeo, multifunzione doppia mappa e cilindro europeo con serratura elettronica motorizzata, protette da disco guida chiave in acciaio temperato, oppure da una piastra d'acciaio al manganese antitrapano o da un defender.
It is a device, usually mechanical, that keeps a door shut. Blindato Effepi uses double-bitted locks, multifunctional double-bitted locks and Europrofile cylinders with powered electronic lock, protected by a tempered steel key lead plate, by a drill-proof manganese steel plate or by a defender.

MANIGLIERIA
HANDLES

Effepi ha progettato e realizzato nuovi kit maniglieria con rosette tonte e/o quadre. Le rosette hanno un sistema di regolazione che ne permette un perfetto allineamento nella posa in cantiere.
Effepi has designed and made a new series of handles with round and/or square roses. The roses have an adjustment system allowing them to be perfectly aligned while being assembled in the factory.

GUARNIZIONI
GASKETS

Elemento elastico di tenuta, inserito tra anta e telaio. La guarnizione perimetrale Blindato Effepi, inserita direttamente sull'anta, consente la tenuta all'aria ed ai rumori. L'inserimento di una seconda guarnizione crea una doppia barriera contro il passaggio di aria e rumori.
It is an elastic seal that fills the space between the door leaf and the frame. The Blindato Effepi perimeter gasket, placed directly on the leaf, improves air tightness and sound insulation of the door. In some models there is a further gasket that creates a double barrier against air and noise.

TAGLIASPIFFERO
DRAUGHT PROOFING

È costituito da un sistema di discesa di una guarnizione mobile per chiudere il passaggio di aria a porta chiusa, adatto anche per battente di soglia.
It is composed of a moving seal that prevents air flow when the door is closed. It is suitable also for sloped profile sills.

COIBENTAZIONE
INSULATION

Ottenuta tramite l'inserimento nella camera, ottenuta tra la doppia lamiera dell'anta, di pannelli in EPS o lana di roccia per un buon isolamento termo-acustico. Le nostre porte blindate possono essere corredate da alcuni Kit per l'abbattimento acustico: -41dB / -44dB.
The thermal and sound insulation is improved by inserting EPS or mineral wool panels in the space between the double sheet metal of the door leaf. Moreover, our doors can be fitted with an even higher sound insulation: -41dB / -44dB.

APRIPORTA
DOOR OPENING DEVICES

Blindato Effepi offre la possibilità di inserire sistemi elettrici ed automatici di apertura, anche comandati a distanza.
Blindato Effepi offers the opportunity of inserting electrical and automatic opening systems, which can also be remote-controlled

COORDINAMENTO DELLE MISURE

EFFEPI si riserva di apportare qualsiasi modifica che ritenga utile al miglioramento del prodotto senza obbligo di preavviso.
EFFEPI reserves the right to carry out modifications which it considers useful for product improvement without prior warning.

UNA ANTA
SINGLE LEAF

Spingendo l'anta si determina il senso di apertura (vedi figura).
Le dimensioni standard delle porte Effepi ad un'anta sono:
Luce Netta 80/85/90 x 210 h
A richiesta si eseguono porte fuori dimensioni standard.

Pushing the door leaf determines the opening direction (see figure). The standard size of single-leaf Effepi doors are:
Clear opening 80/85/90 x 210 h
Doors outside of standard dimensions can be made upon request.

APERTURA DX *Right side opening*

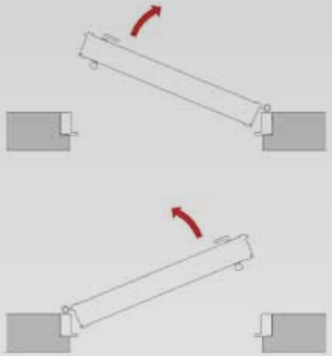

APERTURA SX *Left side opening*

Definizione della mano d'apertura
Definition of opening hand

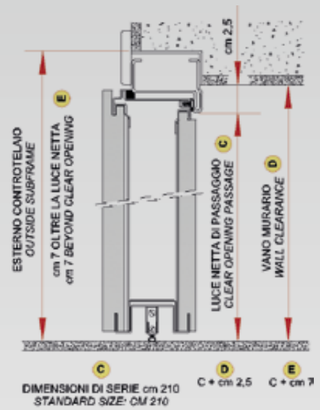

Sezione verticale
Vertical section

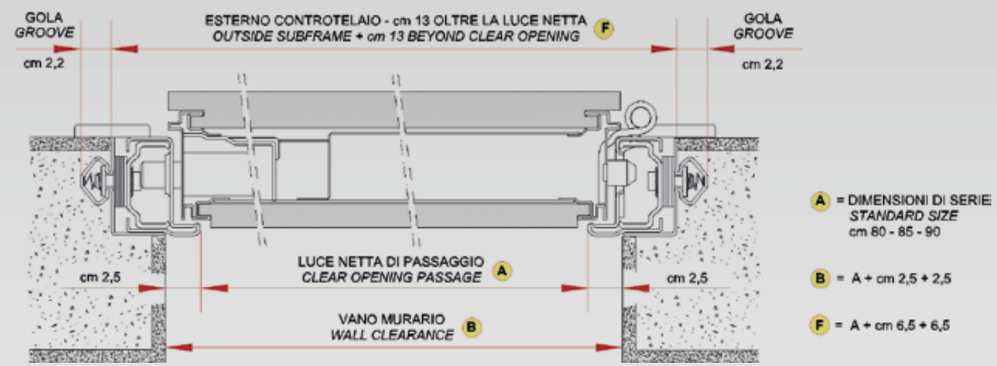

Porta 1 anta - Sezione orizzontale
Single leaf door - Horizontal section

DUE ANTE
DOUBLE LEAF

Spingendo l'anta si determina il senso di apertura (vedi figura). Le dimensioni standard delle porte Effepi a due ante sono: Luce Nett 110/120 x 210 h - indicare la luce netta dell'anta apribile.
A richiesta si eseguono porte fuori dimensioni standard.

Pushing the door leaf determines the opening direction (see figure). The standard size of double-leaf Effepi doors are:
Clear opening 110/120 x 210 h - indicate the clear opening of the opening leaf.
Doors outside of standard dimensions can be made upon request.

APERTURA DX *Right side opening*

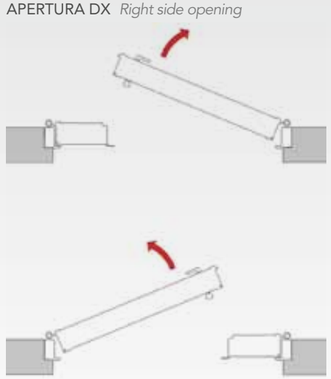

APERTURA SX *Left side opening*

Definizione della mano d'apertura
Definition of opening hand

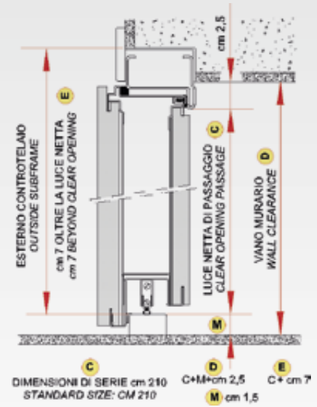

Sezione verticale con battuta di soglia
Vertical section with sill rebate

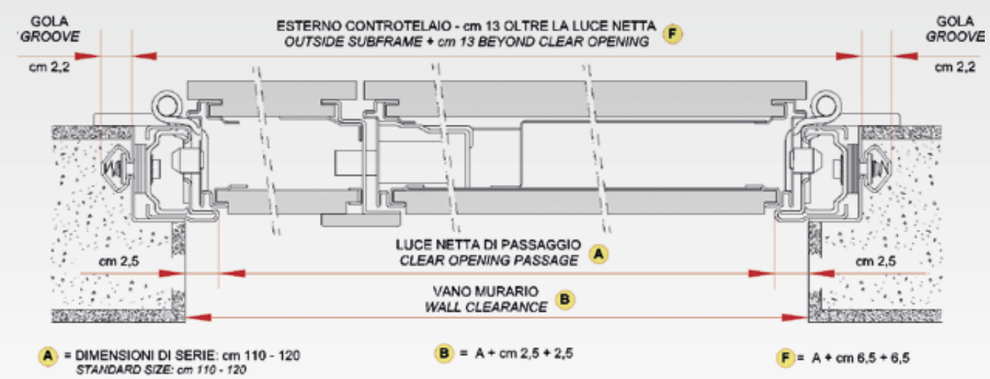

Porta 2 ante - Sezione orizzontale
Double leaf door - Horizontal Section

SEZIONI TECNICHE

SEZIONE ORIZZONTALE
HORIZONTAL SECTION

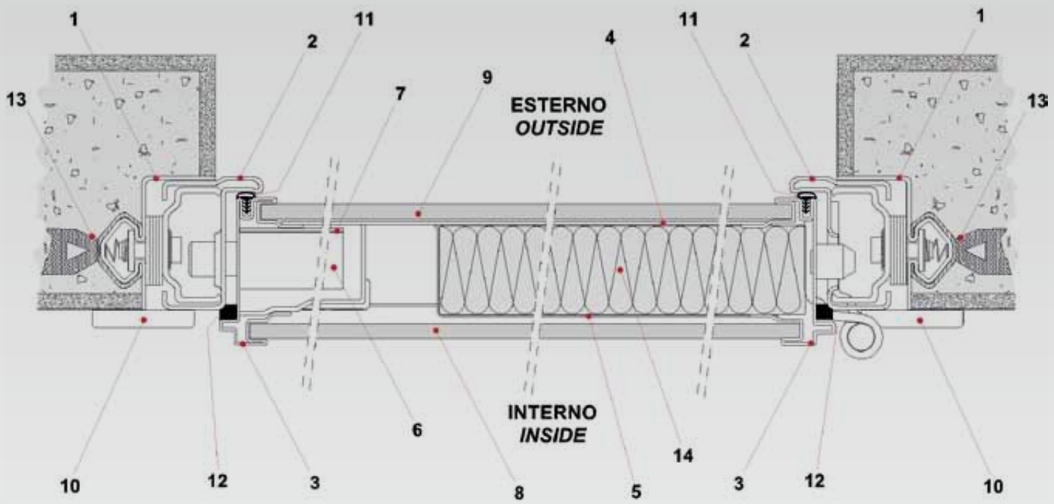

1 Controtelaio profilato a gola (specificare all'ordine se a gola o a gabbiette)
2 Telaio P1
3 Telaio perimetrale dell'anta P4
4 1a lamiera sp. 1.5 mm
5 2a lamiera sp. 0.8 mm
6 Serratura
7 Piastra al manganese (protezione delle serrature)
8 Rivestimento interno (nel disegno sp. 7 mm, a richiesta tipologie e spessori diversi)
9 Rivestimento esterno (nel disegno sp. 7 mm, a richiesta tipologie e spessori diversi)
10 Cornice interna
11 1a guarnizione in neoprene tubolare
12 2a guarnizione autoadesiva in pivilene 11 x 6
13 Zanca per muratura controtelaio profilato a gola (il controtelaio a gabbiette ha le murature ricavate sui montanti)
14 Coibentazione interna dell'anta

1 *Profile subframe with groove track (specify in the order groove track or small boxes)*
2 *Frame P1*
3 *Perimeter frame of leaf P4*
4 *1.5 mm thick 1st sheet metal*
5 *0.8 mm thick 2nd sheet metal*
6 *Lock*
7 *Manganese plate (lock protection)*
8 *Inside panel (7 mm thick in drawing; different types and thicknesses upon request)*
9 *Outside panel (7 mm thick in drawing; different types and thicknesses upon request)*
10 *Inside frame*
11 *1st tubular neoprene gasket*
12 *2nd gasket made of self-adhesive PVC (11 x 6)*
13 *Cramp for groove track profiled subframe masonry (the small box subframe has the masonry on the jambs)*
14 *Inside leaf insulation*

SEZIONE VERTICALE
VERTICAL SECTION

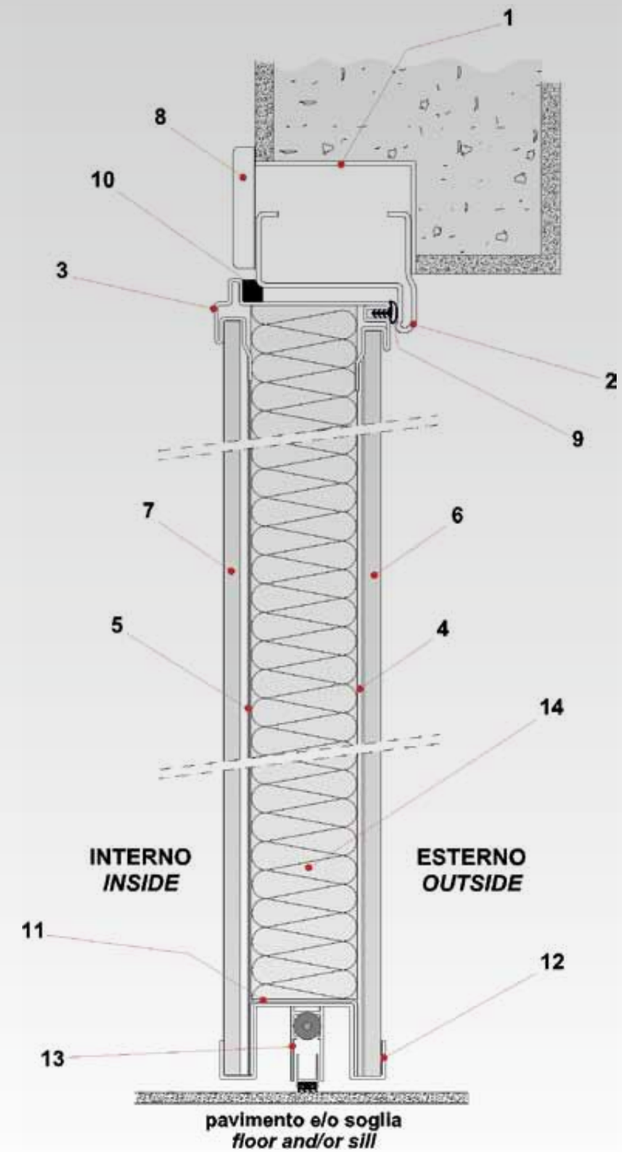

1 Traverso del controtelaio
2 Traverso del telaio P1
3 Traverso del telaio perimetrale dell'anta P4
4 1a lamiera sp. 1.5 mm
5 2a lamiera sp. 0.8 mm
6 Rivestimento interno (nel disegno sp. 7 mm, a richiesta tipologie e spessori diversi)
7 Rivestimento esterno (nel disegno sp. 7 mm, a richiesta tipologie e spessori diversi)
8 Cornice interna
9 1a guarnizione in neoprene tubolare
10 2a guarnizione autoadesiva in pivilene 11 x 6
11 "U" di chiusura perimetrale inferiore dell'anta
12 Omega di tenuta inferiore dei rivestimenti
13 Tagliaspifferi
14 Coibentazione interna dell'anta

1 *Subframe transom*
2 *Frame transom P1*
3 *Perimeter frame transom of leaf P4*
4 *1.5 mm thick 1st sheet metal*
5 *0.8 mm thick 2nd sheet metal*
6 *Inside panel (7 mm thick in drawing; different types and thicknesses upon request)*
7 *Outside panel (7 mm thick in drawing; different types and thicknesses upon request)*
8 *Inside frame*
9 *1st tubular neoprene gasket*
10 *2nd gasket made of self-adhesive PVC (11 x 6)*
11 *Inside "U"-shaped perimeter leaf closing*
12 *Omega-shaped lower panel sealing*
13 *Draught proofing*
14 *Inside leaf insulation*

DOMOTICA

Design: Arch. Fabrizio Bianchetti

La porta blindata 1 anta mod. DOMOTICA ha la serratura azionata con cilindro a profilo europeo e 14 punti totali di chiusura tra anta e telaio. La serratura, oltre al normale funzionamento a chiave, ha i comandi per la gestione elettronica dell'apertura e della chiusura della porta sull'anta o con comandi remoti. La porta mod. DOMOTICA si presta a realizzazioni speciali extra listino configurabili a preventivo.

The DOMOTICA single-leaf armoured door has the lock operated by a Europrofile cylinder and a 14-point locking system between the leaf and the frame. The lock, besides working normally with a key, has electronic-controlled door opening and closing on the leaf or with remote control. The DOMOTICA door is suitable for special features outside of the price list for which an estimate can be made.

Dimensioni standard (mm)			
Luce netta	800 x 2100	850 x 2100	900 x 2100
Ingombro	930 x 2170	980 x 2170	1030 x 2170

Tipologie	
Apertura	A battente - 1 anta

Caratteristiche tecniche fornite	
Controtelaio	In lamiera zincata
Telaio	Tipo P1 regolabile, spessore 20/10 in acciaio verniciato con polveri epossipoliestere RAL 8017
Anta	Struttura perimetrale dell'anta in acciaio profilato 15/10 saldata agli angoli con doppia lamiera 15/10 est. 8/10 int. saldate sul perimetro dell'anta
Rinforzi	Con "Z" verticali pressopiegate tra le due lamiere dell'anta
Serratura	Con elettronica integrata predisposta per cilindro a profilo europeo con protezione in lamiera al manganese
Alimentazione serratura	Portabatterie con n. 6 batterie alcaline 1.5v
Chiavi elettroniche	Kit n. 3 chiavi transponder
Comando interno	Pulsantiera apertura chiusura e/o programmazione
Comando esterno	Lettore delle chiavi transponder (a contatto)
Catenacci mobili	n. 8 in acciaio ø 18 mm (n. 4 serratura + n. 4 deviatori orizzontali)
Rostri	n. 4 lato cerniere ø 18 mm
1a Guarnizione	In neoprene tubolare
2a Guarnizione	Autoadesiva in pivilene mm 11 x 6
Coibentazione	Coibentazione dell'anta con eps
Tagliaspifferi	Con guarnizione multilabbro autolivellante
Cerniere	Registrabili in altezza
Imballo	Cartone

A richiesta	
Colore	Verniciatura colore nero telaio + anta e/o colori vari
Cilindro	A profilo europeo. A specifica richiesta con defender ed accessori relativi
Chaivi per cilindro	n. 3 chiavi padronali. A richiesta altre soluzioni con chiavi da cantiere, etc.
Spioncino	Grandangolare 52÷82 mm. Finiture: col. bronzo - ottone- cr. Satinato - cr. lucido
Porta a tirare	Protezione totale lato cerniere
Comando esterno	Tastiera numerica con lettore trasponder integrato
Comando remoto	Radiocomando con kit ricevitore nell'anta della porta
Alimentazione serratura	Alimentatore esterno alla porta 230v-9v continua per serratura prevista senza il pacco batterie
Battuta sull'anta	Omega con battente per soglia con battuta
Soglia di battuta	Kit battuta di soglia in acciaio inox
Rivestimenti e finiture	Vedi catalogo specifico
Maniglieria	Finiture alluminio: col. bronzo - ottone - cromo satinato Finiture zalor: col. cromo lucido - ottone.
Sopraluce	Rettilinei - centinati
Latoluce	Rettilinei
Fuori Misura	Altezza max 2400 mm - Larghezza max 1050 mm
Certificazioni	Kit abbattimento acustico -35dB. Kit abbattimento acustico -44dB. Resistenza alla effrazione: classe 3. Valore di trasmittanza termica ricavato da tabella

Standard size (mm)			
Clear opening	800 x 2100	850 x 2100	900 x 2100
Overall dimensions	930 x 2170	980 x 2170	1030 x 2170

Type	
Opening	Swinging - single leaf

Technical features supplied	
Subframe	Galvanised sheet-iron
Frame	P1 adjustable, 20/10 thick steel painted with epoxypolyester powders RAL 8017
Door leaf	Perimeter structure of leaf in 15/10 steel profile soldered to angles with 15/10 ext. 8/10 int. double sheet metal soldered to leaf perimeter
Reinforcements	With "Z"-shaped vertical pressure-folded profiles between two leaf sheet metals
Lock	With integrated electronics pre-set for Europrofile cylinder with manganese sheet metal protection
Lock power supply	Battery holder with 6 1.5 V alkaline batteries
Electronic keys	3 transponder keys
Internal control	Opening closing and/or programming control panel
External control	Transponder key reader (by contact)
Moving bolts	8 made of steel (ø 18 mm) (4 for lock + 4 horizontal switchlocks)
Fixed bolts	Fixed bolts 4 hinged side (ø 18 mm)
1st Gasket	Made of tubular neoprene
2nd Gasket	Made of self-adhesive PVC (11 x 6mm)
Insulation	EPS leaf insulation
Draught proofing	With self-levelling multi-lip gasket
Hinges	Height adjustable
Packaging	Packaging Cardboard

Optional	
Colour	Black painted frame + door leaf and/or various colours
Cylinder	Europrofile. Upon specific request, with defender and relative accessories
Keys for cylinder	3 main keys. Upon request other key solutions from factory, etc.
Peephole	52÷82 mm wide angle lens. Finishing: bronze coloured - brass- stain chromium - lucid chromium
Pulling door	Total hinge side protection
External control	Numerical keypad with integrated transponder reader
Remote control	Remote control with receiver kit on door leaf
Lock power supply	Outside 230v-9v continuous power supply for locks without battery pack
Door leaf rebate	Omega-shaped profile for sloped profile sills
Sill rebate	Stainless steel sill rebate kit
Panels and finishing	See specific catalogue
Handle collection	Aluminium finishing: available in various colours: bronze - brass - satin chromium Zalor finishing: available in various colours: lucid chromium - brass.
Transom window	Rectilinear or arched
Side light	Rectilinear
Outsize door	Maximum height 2400 mm - Maximum width 1050 mm
Certifications	Sound insulation kit -35dB. Sound insulation kit -44dB Burglar-resistance: class 3. Heat transmission value on the table

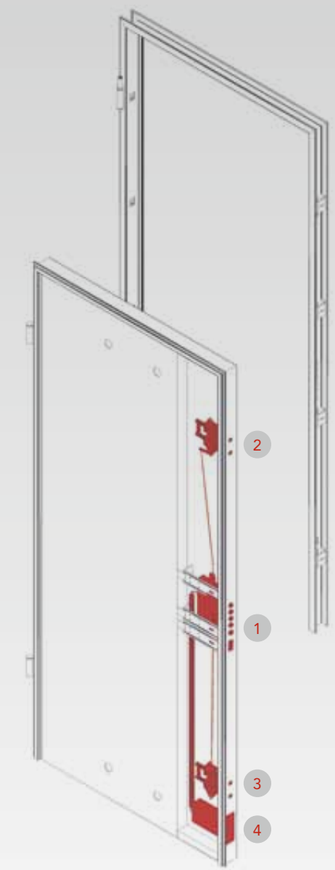

1 Serratura
2 Deviatore doppio superiore
3 Deviatore doppio inferiore
4 Alimentazione a batterie

1 Lock
2 Upper double switchlock
3 Lower double switchlock
4 Battery power supply

GARANTE MULTI

Design: Arch. Fabrizio Bianchetti

La porta blindata 1 anta mod. GARANTE MULTI ha la serratura multifunzione azionata con chiave a doppia mappa (padronale) + cilindro a profilo europeo (servizio) e 16 punti totali di chiusura tra anta e telaio. La sicurezza del cilindro a profilo europeo è implementabile con l'aggiunta di rinforzi quali il defender, etc. La porta con serratura multifunzione ha le stesse possibilità estetiche di finitura di tutti gli altri modelli.

The GARANTE MULTI single-leaf armoured door has the multifunctional lock operated by a double-bitted key (main), a Europrofile cylinder (service) and a 16-point locking system between the leaf and the frame. The safety of the Europrofile cylinder can be implemented by adding reinforcements such as defender, etc. The multifunctional lock door has the same possibilities for aesthetical finishing as all the other models.

Dimensioni standard (mm)			
Luce netta	800 x 2100	850 x 2100	900 x 2100
Ingombro	930 x 2170	980 x 2170	1030 x 2170

Tipologie	
Apertura	A battente - 1 anta

Caratteristiche tecniche fornite	
Controtelaio	In lamiera zincata
Telaio	Tipo P1 regolabile, spessore 20/10 in acciaio verniciato con polveri epossipoliestere RAL 8017
Anta	Struttura perimetrale dell'anta in acciaio profilato 15/10 saldata agli angoli con doppia lamiera 15/10 est. 8/10 int. saldate sul perimetro dell'anta
Rinforzi	Con "Z" verticali pressopiegate tra le due lamiere dell'anta
Serratura	Parte superiore o padronale: doppia mappa (1+3 chiavi) Parte inferiore o di servizio: cilindro a profilo europeo con protezione totale della serratura in lamiera al manganese
Catenacci mobili	n. 10 in acciaio ø 18 mm (n. 5 della serratura + n. 4 deviatori orizzontali + n. 1 catenaccio limitatore)
Rostri	n. 4 lato cerniere ø 18 mm
1ª Guarnizione	In neoprene tubolare
2ª Guarnizione	Autoadesiva in pivilene mm 11 x 6
Coibentazione	Coibentazione dell'anta con eps
Tagliaspifferi	Con guarnizione multilabbro autolivellante
Spioncino	Grandangolare 52÷82 mm Finiture: col. bronzo - ottone - cromo satinato - cromo lucido
Limitatore d'apertura	Kit limitatore d'apertura
Cerniere	Registrabili in altezza
Imballo	Cartone

A richiesta	
Colore	Verniciatura colore nero telaio + anta e/o colori vari
Cilindro (servizio)	A profilo europeo A specifica richiesta con defender ed accessori relativi
Chiavi per cilindro	n. 3 chiavi padronali A specifica richiesta altre soluzioni con chiavi da cantiere, etc.
Porta a tirare	Protezione totale lato cerniere
Battuta sull'anta	Omega con battente per soglia con battuta
Soglia di battuta	Kit battuta di soglia in acciaio inox
Rivestimenti e finiture	Vedi catalogo specifico
Maniglieria	Finiture alluminio: col. bronzo - ottone - cromo satinato Finiture zalor: col. cromo lucido - ottone
Sopraluce	Rettilinei - centinati
Lato luce	Rettilinei
Fuori misura	Altezza max 2400 mm - Larghezza max 1050 mm
Certificazioni	Kit abbattimento acustico -35dB Kit abbattimento acustico -44dB Resistenza alla effrazione: classe 3 Valore di trasmittanza termica ricavato da tabella

Standard size (mm)			
Clear opening	800 x 2100	850 x 2100	900 x 2100
Overall dimensions	930 x 2170	980 x 2170	1030 x 2170

Type	
Opening	Swinging - single leaf

Technical features supplied	
Subframe	Galvanised sheet-iron
Frame	P1 adjustable, 20/10 thick steel painted with epoxypolyester powders RAL 8017
Door leaf	Perimeter structure of leaf in 15/10 steel profile soldered to angles with 15/10 ext. 8/10 int. double sheet metal soldered to leaf perimeter
Reinforcements	With "Z"-shaped vertical pressure-folded profiles between two leaf sheet metals
Lock	Upper or main part: double-bitted (1 + 3 keys) Lower or service part: Europrofile cylinder with total protection of the manganese sheet metal lock
Moving bolts	10, made of steel (ø 18 mm) (5 for lock + 4 horizontal switchlocks + 1 limiter bolt)
Fixed bolts	4, hinge side (ø 18 mm)
1st Gasket	Made of tubular neoprene
2nd gasket	Made of self-adhesive PVC (11 x 6mm)
Insulation	EPS leaf insulation
Draught proofing	With self-levelling multi-lip gasket
Peephole	52÷82 mm wide angle lens Finishing: available in various colours: bronze - brass - satin chromium - lucid chromium
Opening limiter	Opening limiter kit
Hinges	Height adjustable
Packaging	Cardboard

Optional	
Colour	Black painted frame + door leaf and/or various colours
Cylinder (service)	Europrofile Upon specific request, with defender and relative accessories
Keys for cylinder	3 main keys Upon request other key solutions from factory, etc.
Pulling door	Total hinge side protection
Door leaf rebate	Omega-shaped profile for sloped profile sills
Sill rebate	Stainless steel sill rebate kit
Panels and finishing	See specific catalogue
Handle collection	Aluminium finishing: available in various colours: bronze - brass - satin chromium Zalor finishing: available in various colours: lucid chromium - brass.
Transom window	Rectilinear or arched
Side light	Rectilinear
Outsize door	Maximum height 2400 mm - Maximum width 1050 mm
Certifications	Sound insulation kit -35dB Sound insulation kit -44dB Burglar-resistance: class 3 Heat transmission value on the table Heat transmission value on the table

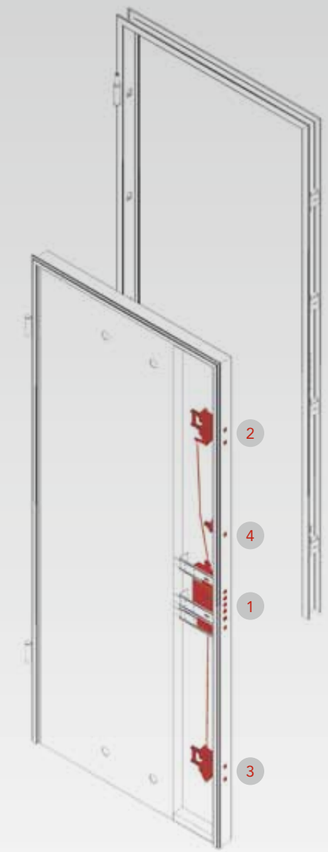

1 Serratura
2 Deviatore doppio superiore
3 Deviatore doppio inferiore
4 Limitatore d'apertura

1 Lock
2 Upper double switchlock
3 Lower double switchlock
4 Opening limiter

DIFESA CL Design: Arch. Fabrizio Bianchetti

La porta blindata 1 anta mod. DIFESA CL ha la serratura azionata con cilindro a profilo europeo e 15 punti totali di chiusura tra anta e telaio. La sicurezza del cilindro a profilo europeo si può implementare con l'aggiunta di rinforzi quali il defender, etc. Accessori quali i rivestimenti e la maniglieria possono completare la porta ottenendo un elemento estetico di primo piano nell'arredamento della casa.

The DIFESA CL single-leaf armoured door has the lock operated by a Europrofile cylinder and a 15-point locking system between the leaf and the frame. The safety of the Europrofile cylinder can be implemented by adding reinforcements such as defender, etc. Accessories such as panels and the handle collection can complete the door, thus obtaining a first class aesthetical element for your home decorating.

Dimensioni standard (mm)			
Luce netta	800 x 2100	850 x 2100	900 x 2100
Ingombro	930 x 2170	980 x 2170	1030 x 2170

Tipologie	
Apertura	A battente - 1 anta

Caratteristiche tecniche fornite	
Controtelaio	In lamiera zincata
Telaio	Tipo P1 regolabile - spessore 20/10 in acciaio verniciato con polveri epossipoliestere RAL 8017
Anta	Struttura perimetrale dell'anta in acciaio profilato 15/10 saldata agli angoli con doppia lamiera 15/10 est. 8/10 int. saldate sul perimetro dell'anta
Rinforzi	Con "Z" verticali pressopiegate tra le due lamiere dell'anta
Serratura	Predisposta per cilindro a profilo europeo con protezione in lamiera al manganese
Catenacci mobili	n. 9 in acciaio ø 18 mm (n. 4 della serratura + n. 4 deviatori orizzontali + n. 1 catenaccio limitatore)
Rostri	n. 4 lato cerniere ø 18 mm
1ª guarnizione	In neoprene tubolare
2ª guarnizione	Autoadesiva in pivilene mm 11 x 6
Coibentazione	Coibentazione dell'anta con eps
Tagliaspifferi	Con guarnizione multilabbro autolivellante
Spioncino	Spioncino: grandangolare 52÷82 mm Finiture: col. bronzo - ottone - cromo satinato - cromo lucido
Limitatore d'apertura	Kit limitatore d'apertura
Cerniere	Registrabili in altezza
Imballo	Cartone

A richiesta	
Colore	Verniciatura colore nero telaio + anta e/o colori vari
Cilindro	A profilo europeo A specifica richiesta con defender ed accessori relativi
Chiavi	N. 3 chiavi padronali A specifica richiesta altre soluzioni con chiavi da cantiere, etc.
Porta a tirare	Protezione totale lato cerniere
Apertura elettrica	Predisposizione e montaggio incontro elettrico
Battuta sull'anta	Omega con battente per soglia con battuta
Soglia di battuta	Kit battuta di soglia in acciaio inox
Rivestimenti e finiture	Vedi catalogo specifico
Maniglieria	Finiture alluminio: col. bronzo - ottone - cromo satinato Finiture zalor: col. cromo lucido - ottone
Sopraluce	Rettilinei - centinati
Lato luce	Rettilinei
Fuori misura	Altezza max 2400 mm - Larghezza max 1050 mm
Certificazioni	Kit abbattimento acustico -35dB Kit abbattimento acustico -44dB Resistenza alla effrazione: classe 3 Valore di trasmittanza termica ricavato da tabella

Standard size (mm)			
Clear opening	800 x 2100	850 x 2100	900 x 2100
Overall dimensions	930 x 2170	980 x 2170	1030 x 2170

Type	
Opening	Swinging - single leaf

Technical features supplied	
Subframe	Galvanised sheet-iron
Frame	P1 adjustable - 20/10 thick steel painted with epoxypolyester powders RAL 8017
Door leaf	Perimeter structure of leaf in 15/10 steel profile soldered to angles with 15/10 ext. 8/10 int. double sheet metal soldered to leaf perimeter
Reinforcements	With "Z"-shaped vertical pressure-folded profiles between two leaf sheet metals
Lock	Pre-set for Europrofile cylinder with manganese sheet metal protection
Moving bolts	9, made of steel (ø 18 mm) (4 for lock + 4 horizontal switchlocks + 1 limiter bolt)
Fixed bolts	4, hinge side (ø 18 mm)
1st Gasket	Made of tubular neoprene
2nd gasket	Made of self-adhesive PVC (11 x 6mm)
Insulation	EPS leaf insulation
Draught proofing	With self-levelling multi-lip gasket
Peephole	Peephole: 52÷82 mm wide angle lens Finishing: available in various colours: bronze - brass - satin chromium - lucid chromium
Opening limiter	Opening limiter kit
Hinges	Height adjustable
Packaging	Cardboard

Optional	
Colour	Black painted frame + door leaf and/or various colours
Cylinder	Europrofile Upon specific request, with defender and relative accessories
Keys	3 main keys Upon request other key solutions from factory, etc.
Pulling door	Total hinge side protection
Electrical opening	Preparation and assembly for electrical connection
Door leaf rebate	Omega-shaped profile for sloped profile sills
Sill rebate	Stainless steel sill rebate kit
Panels and finishing	See specific catalogue
Handle collection	Aluminium finishing: available in various colours: bronze - brass - satin chromium Zalor finishing: available in various colours: lucid chromium - brass.
Transom window	Rectilinear or arched
Side	light Rectilinear
Outsize door	Maximum height 2400 mm - Maximum width 1050 mm
Certifications	Sound insulation kit -35dB Sound insulation kit -44dB Burglar-resistance: class 3 Heat transmission value on the table

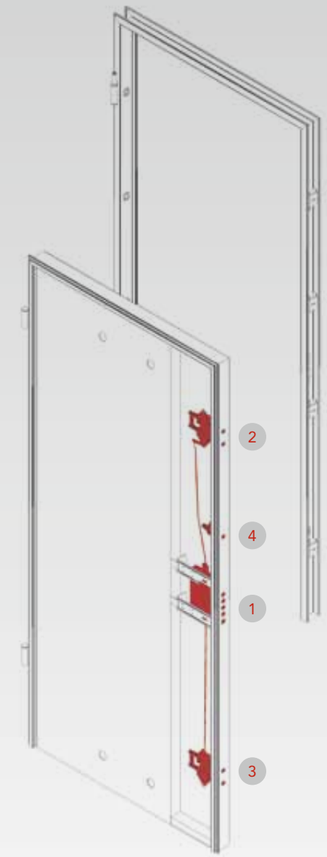

1 Serratura
2 Deviatore doppio superiore
3 Deviatore doppio inferiore
4 Limitatore d'apertura

1 Lock
2 Upper double switchlock
3 Lower double switchlock
4 Opening limiter

GUSCIO DM

Design: Arch. Fabrizio Bianchetti

La porta blindata 1 anta mod. GUSCIO DM ha la serratura azionata con chiave a doppia mappa e 15 punti totali di chiusura tra anta e telaio. La porta blindata GUSCIO DM introduce alla fascia situata qualitativamente al top della produzione. Le scelte sui rivestimenti e sulle finiture possono diventare fondamentali per ottenere una porta che sia parte integrante di un progetto d'arredo complessivo.

The GUSCIO DM single-leaf armoured door has the lock operated by a double-bitted key and a 15-point locking system between the leaf and the frame. The GUSCIO DM armoured door introduces to the top-quality production level. Panel and finishing selections can be fundamental in order to obtain a door which is an integral part of an overall furnishing project.

Dimensioni standard (mm)			
Luce netta	800 x 2100	850 x 2100	900 x 2100
Ingombro	930 x 2170	980 x 2170	1030 x 2170

Tipologie	
Apertura	A battente - 1 anta

Caratteristiche tecniche fornite	
Controtelaio	In lamiera zincata
Telaio	Tipo P1 regolabile - spessore 20/10 in acciaio verniciato con polveri epossipoliestere RAL 8017
Anta	Struttura perimetrale dell'anta in acciaio profilato 15/10 saldata agli angoli con doppia lamiera 15/10 est. 8/10 int. saldate sul perimetro dell'anta
Rinforzi	Con "Z" verticali pressopiegate tra le due lamiere dell'anta
Serratura	A doppia mappa: scrocco + n. 4 catenacci con protezione in lamiera al manganese
Chiavi	n. 1 chiave da cantiere (scrocco + 2 mandate) n. 3 chiavi padronali (scrocco + 4 mandate)
Catenacci mobili	n. 9 in acciaio ø 18 mm (n. 4 della serratura + n. 4 deviatori orizzontali + n. 1 catenaccio limitatore)
Rostri	n. 4 lato cerniere ø 18 mm
1ª guarnizione	In neoprene tubolare
2ª guarnizione	Autoadesiva in pivilene mm 11 x 6
Coibentazione	Coibentazione dell'anta con eps
Tagliaspifferi	Con guarnizione multilabbro autolivellante
Spioncino	Grandangolare 52÷82 mm Finiture: col. bronzo - ottone - cromo satinato - cromo lucido
Limitatore d'apertura	Kit limitatore d'apertura
Cerniere	Registrabili in altezza
Imballo	Cartone

A richiesta	
Colore	Verniciatura colore nero telaio + anta e/o colori vari
Porta a tirare	Protezione totale lato cerniere
Apertura elettrica	Predisposizione e montaggio incontro elettrico
Battuta sull'anta	Omega con battente per soglia con battuta
Soglia di battuta	Kit battuta di soglia in acciaio inox
Rivestimenti e finiture	Vedi catalogo specifico
Maniglieria	Finiture alluminio: col. bronzo - ottone - cromo satinato Finiture zalor: col. cromo lucido - ottone
Sopraluce	Rettilinei - centinati
Lato luce	Rettilinei
Fuori misura	Altezza max 2400 mm - Larghezza max 1050 mm
Certificazioni	Kit abbattimento acustico -35dB Kit abbattimento acustico -44dB Resistenza alla effrazione: classe 3 Valore di trasmittanza termica ricavato da tabella

Standard size (mm)			
Clear opening	800 x 2100	850 x 2100	900 x 2100
Overall dimensions	930 x 2170	980 x 2170	1030 x 2170

Type	
Opening	Swinging - single leaf

Technical features supplied	
Subframe	Galvanised sheet-iron
Frame	P1 adjustable - 20/10 thick steel painted with epoxypolyester powders RAL 8017
Door leaf	Perimeter structure of leaf in 15/10 steel profile soldered to angles with 15/10 ext. 8/10 int. double sheet metal soldered to leaf perimeter
Reinforcements	With "Z"-shaped vertical pressure-folded profiles between two leaf sheet metals
Lock	Double-bitted: latch + 4 bolts with manganese sheet metal protection
Keys	1 construction key (latch + 2 turns) 3 main keys (latch + 4 turns)
Moving bolts	9, made of steel (ø 18 mm) (4 for lock + 4 horizontal switchlocks + 1 limiter bolt)
Fixed bolts	4, hinge side (ø 18 mm)
1st Gasket	Made of tubular neoprene
2nd gasket	Made of self-adhesive PVC (11 x 6mm)
Insulation	EPS leaf insulation
Draught proofing	With self-levelling multi-lip gasket
Peephole	52÷82 mm wide angle lens Finishing: available in various colours: bronze - brass - satin chromium - lucid chromium
Opening limiter	Opening limiter kit
Hinges	Height adjustable
Packaging	Cardboard

Optional	
Colour	Black painted frame + door leaf and/or various colours
Pulling door	Total hinge side protection
Electrical opening	Preparation and assembly for electrical connection
Door leaf rebate	Omega-shaped profile for sloped profile sills
Sill rebate	Stainless steel sill rebate kit
Panels and finishing	See specific catalogue
Handle collection	Aluminium finishing: available in various colours: bronze - brass - satin chromium Zalor finishing: available in various colours: lucid chromium - brass.
Transom window	Rectilinear or arched
Side light	Rectilinear
Outsize door	Maximum height 2400 mm - Maximum width 1050 mm
Certifications	Sound insulation kit -35dB Sound insulation kit -44dB Burglar-resistance: class 3 Heat transmission value on the table

1 Serratura
2 Deviatore doppio superiore
3 Deviatore doppio inferiore
4 Limitatore d'apertura

1 Lock
2 Upper double switchlock
3 Lower double switchlock
4 Opening limiter

ARCO CL Design: Arch. Fabrizio Bianchetti

La porta blindata 1 anta mod. ARCO CL ha la serratura azionata con cilindro a profilo europeo e 15 punti totali di chiusura tra anta e telaio. La sicurezza del cilindro a profilo europeo è implementabile con l'aggiunta di rinforzi quali il defender, etc. La porta mod. ARCO CL risponde ad una esigenza estetica o architettonica ben precisa con finiture e accessori consequenziali all'ambiente di posa.

The ARCO CL single-leaf armoured door has the lock operated by a Europrofile cylinder and a 15-point locking system between the leaf and the frame. The safety of the Europrofile cylinder can be implemented by adding reinforcements such as defender, etc. The ARCO CL doors meets a precise aesthetical and architectonic requirement with consequential finishing and accessories in the place where it is set.

Dimensioni standard (mm)			
Luce netta	800 x 2100	850 x 2100	900 x 2100
Ingombro	930 x 2170	980 x 2170	1030 x 2170

Tipologie	
Apertura	A battente - 1 anta

Caratteristiche tecniche fornite	
Controtelaio	In lamiera zincata
Telaio	Tipo P1 regolabile - spessore 20/10 in acciaio verniciato con polveri epossipoliestere RAL 8017
Anta	Struttura perimetrale dell'anta in acciaio profilato 15/10 saldata con doppia lamiera 15/10 est. 8/10int. saldate sul perimetro dell'anta
Centinatura	Ad arco tutto sesto e/o sesto ribassato con un solo raggio di curvatura
Rinforzi	Con "Z" verticali pressopiegate tra le due lamiere dell'anta
Serratura	Predisposta per cilindro a profilo europeo con protezione in lamiera al manganese
Catenacci mobili	n. 9 in acciaio ø 18 mm (n. 4 della serratura + n. 4 deviatori orizzontali + n. 1 catenaccio limitatore)
Rostri	n. 4 lato cerniere ø 18 mm
1ª guarnizione	In neoprene tubolare
2ª guarnizione	Autoadesiva in pivilene mm 11 x 6
Coibentazione	Coibentazione dell'anta con eps
Tagliaspifferi	Con guarnizione multilabbro autolivellante
Spioncino	Grandangolare 52÷82 mm Finiture: col. bronzo - ottone - cromo satinato - cromo lucido
Limitatore d'apertura	Kit limitatore d'apertura
Cerniere	Registrabili in altezza
Imballo	Cartone

A richiesta	
Colore	Verniciatura colore nero telaio + anta e/o colori vari
Cilindro	A profilo europeo A specifica richiesta con defender ed accessori relativi
Chiavi	n. 3 chiavi padronali A specifica richiesta altre soluzioni con chiavi da cantiere, etc.
Porta a tirare	Protezione totale lato cerniere
Apertura elettrica	Predisposizione e montaggio incontro elettrico
Battuta sull'anta	Omega con battente per soglia con battuta
Soglia di battuta	Kit battuta di soglia in acciaio inox
Rivestimenti e finiture	Vedi catalogo specifico
Maniglieria	Finiture alluminio: col. bronzo - ottone - cromo satinato Finiture zalor: col. cromo lucido - ottone
Fuori misura	Altezza max 2400 mm - larghezza max 1050 mm
Certificazioni	Kit abbattimento acustico -35dB Kit abbattimento acustico -44dB Resistenza alla effrazione: classe 3 Valore di trasmittanza termica ricavato da tabella

Standard size (mm)			
Clear opening	800 x 2100	850 x 2100	900 x 2100
Overall dimensions	930 x 2170	980 x 2170	1030 x 2170

Type	
Opening	Swinging - single leaf

Technical features supplied	
Subframe	Galvanised sheet-iron
Frame	P1 adjustable, 20/10 thick steel painted with epoxypolyester powders RAL 8017
Door leaf	Perimeter structure of leaf in 15/10 steel profile soldered to angles with 15/10 ext. 8/10 int. double sheet metal soldered to leaf perimeter
Arch	Semi-circular arch and/or lowered arch with one bending radius
Reinforcements	With "Z"-shaped vertical pressure-folded profiles between two leaf sheet metals
Lock	Pre-set for Europrofile cylinder with manganese sheet metal protection
Moving bolts	9, made of steel (ø 18 mm) (4 for lock + 4 horizontal switchlocks + 1 limiter bolt)
Fixed bolts	4, hinge side (ø 18 mm)
1st Gasket	Made of tubular neoprene
2nd gasket	Made of self-adhesive PVC (11 x 6mm)
Insulation	EPS leaf insulation
Draught proofing	With self-levelling multi-lip gasket
Peephole	52÷82 mm wide angle lens Finishing: available in various colours: bronze - brass - satin chromium - lucid chromium
Opening limiter	Opening limiter kit
Hinges	Height adjustable
Packaging	Cardboard

Optional	
Colour	Black painted frame + door leaf and/or various colours
Cylinder	Europrofile Upon specific request, with defender and relative accessories
Keys	3 main keys Upon request other key solutions from factory, etc.
Pulling door	Total hinge side protection
Electrical opening	Preparation and assembly for electrical connection
Door leaf rebate	Omega-shaped profile for sloped profile sills
Sill rebate	Stainless steel sill rebate kit
Panels and finishing	See specific catalogue
Handle collection	Aluminium finishing: available in various colours: bronze - brass - satin chromium Zalor finishing: available in various colours: lucid chromium - brass.
Outsize door	Maximum height 2400 mm - Maximum width 1050 mm
Certifications	Sound insulation kit -35dB Sound insulation kit -44dB Burglar-resistance: class 3 Heat transmission value on the table

1 Serratura
2 Deviatore doppio superiore
3 Deviatore doppio inferiore
4 Limitatore d'apertura

1 Lock
2 Upper double switchlock
3 Lower double switchlock
4 Opening limiter

ANTIPANICO

Design: Arch. Fabrizio Bianchetti

La porta blindata 1 anta mod. ANTIPANICO ha la serratura azionata con cilindro a profilo europeo e 12 punti totali di chiusura tra anta e telaio. La serratura, oltre al normale funzionamento a chiave, ha il maniglione per l'apertura rapida a spinta della porta. Premendo il maniglione la porta si apre anche se la serratura è chiusa non solo con lo scrocco ma anche con tutte le mandate.

The ANTIPANICO single-leaf armoured door has the lock operated by a Europrofile cylinder and a 12-point locking system between the leaf and the frame. The lock, besides working normally with a key, has a push-bar for quick opening of the door. Pushing on the push-bar the door opens even locked, not only with the latch but even when it is turned all the way.

Dimensioni standard (mm)			
Luce netta	800 x 2100	850 x 2100	900 x 2100
Ingombro	930 x 2170	980 x 2170	1030 x 2170

Tipologie	
Apertura	A battente - 1 anta

Caratteristiche tecniche fornite	
Controtelaio	In lamiera zincata
Telaio	Tipo P1 regolabile - spessore 20/10 in acciaio verniciato con polveri epossipoliestere RAL 8017
Anta	Struttura perimetrale dell'anta in acciaio profilato 15/10 saldata agli angoli con doppia lamiera 15/10 est. 8/10 int. saldate sul perimetro dell'anta
Rinforzi	Con "Z" verticali pressopiegate tra le due lamiere dell'anta
Serratura	Maniglione antipanico triplice predisposto per cilindro a profilo europeo
Catenacci mobili	n. 6 In acciaio ø 18 mm (n. 2 della serratura + n. 4 deviatori orizzontali)
Rostri	n. 4 lato cerniere ø 18 mm
1ª guarnizione	In neoprene tubolare
2ª guarnizione	Autoadesiva in pivilene mm 11 x 6
Coibentazione	Coibentazione dell'anta con eps
Tagliaspifferi	Con guarnizione multilabbro autolivellante
Spioncino	Grandangolare 52÷82 mm Finiture: col. bronzo - ottone - cromo satinato - cromo lucido
Cerniere	Registrabili in altezza
Imballo	Cartone

A richiesta	
Colore	Verniciatura colore nero telaio + anta e/o colori vari
Cilindro	A profilo europeo A specifica richiesta con defender ed accessori relativi
Chiavi	n. 3 chiavi padronali A specifica richiesta altre soluzioni con chiavi da cantiere, etc.
Battuta sull'anta	Omega con battente per soglia con battuta
Soglia di battuta	Kit battuta di soglia in acciaio inox
Rivestimenti e finiture	Vedi catalogo specifico
Maniglieria	Finiture alluminio: col. bronzo - ottone - cromo satinato Finiture zalor: col. cromo lucido - ottone
Fuori misura	Altezza max 2400 mm - Larghezza max 1050 mm
Certificazioni	Kit abbattimento acustico -35dB Kit abbattimento acustico -44dB Valore di trasmittanza termica ricavato da tabella

Standard size (mm)			
Clear opening	800 x 2100	850 x 2100	900 x 2100
Overall dimensions	930 x 2170	980 x 2170	1030 x 2170

Type	
Opening	Swinging - single leaf

Technical features supplied	
Subframe	Galvanised sheet-iron
Frame	P1 adjustable, 20/10 thick steel painted with epoxypolyester powders RAL 8017
Door leaf	Perimeter structure of leaf in 15/10 steel profile soldered to angles with 15/10 ext. 8/10 int. double sheet metal soldered to leaf perimeter
Reinforcements	With "Z"-shaped vertical pressure-folded profiles between two leaf sheet metals
Lock	Triple anti-panic push-bar pre-set for Europrofile cylinder
Moving bolts	6 made of steel (ø 18 mm) (2 for lock + 4 horizontal switchlocks)
Fixed bolts	4, hinge side (ø 18 mm)
1st Gasket	Made of tubular neoprene
2nd gasket	Made of self-adhesive PVC (11 x 6mm)
Insulation	EPS leaf insulation
Draught proofing	With self-levelling multi-lip gasket
Peephole	52÷82 mm wide angle lens Finishing: available in various colours: bronze - brass - satin chromium - lucid chromium
Hinges	Height adjustable
Packaging	Cardboard

Optional	
Colour	Black painted frame + door leaf and/or various colours
Cylinder	Europrofile Upon specific request, with defender and relative accessories
Keys	3 main keys Upon request other key solutions from factory, etc.
Door leaf rebate	Omega-shaped profile for sloped profile sills
Sill rebate	Stainless steel sill rebate kit
Panels and finishing	See specific catalogue
Handle collection	Aluminium finishing: available in various colours: bronze - brass - satin chromium Zalor finishing: available in various colours: lucid chromium - brass.
Outsize door	Maximum height 2400 mm - Maximum width 1050 mm
Certifications	Sound insulation kit -35dB Sound insulation kit -44dB Heat transmission value on the table

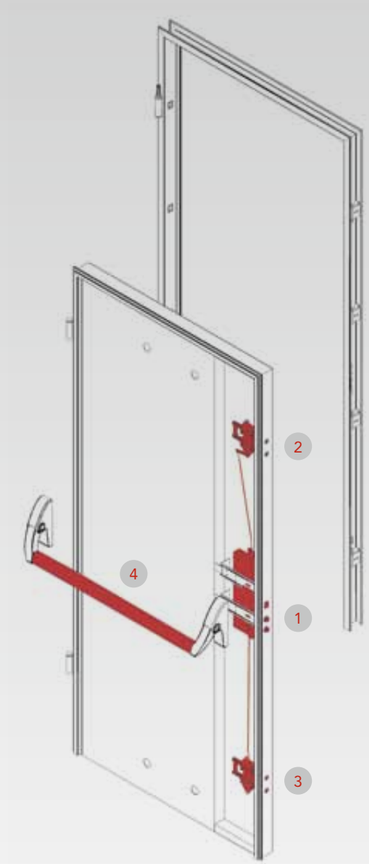

1 Serratura
2 Deviatore doppio superiore
3 Deviatore doppio inferiore
4 Maniglione antipanico

1 Lock
2 Upper double switchlock
3 Lower double switchlock
4 Anti-panic push-bar

SICURA MULTI

Design: Arch. Fabrizio Bianchetti

La porta blindata 1 anta mod. SICURA MULTI ha la serratura multifunzione azionata con chiave a doppia mappa (padronale) + cilindro a profilo europeo (servizio) e 12 punti totali di chiusura tra anta e telaio. La sicurezza del cilindro a profilo europeo si può implementare con l'aggiunta di rinforzi quali il defender, etc. La porta con serratura multifunzione viene scelta per le possibilità selettive nell'attribuzione dell'apertura.

The SICURA MULTI single-leaf armoured door has the multifunctional lock operated by a double-bitted key (main), a Europrofile cylinder (service) and a 12-point locking system between the leaf and the frame. The safety of the Europrofile cylinder can be implemented by adding reinforcements such as defender, etc. The multifunctional lock door is chosen due to its selection of openings.

Dimensioni standard (mm)			
Luce netta	800 x 2100	850 x 2100	900 x 2100
Ingombro	930 x 2170	980 x 2170	1030 x 2170

Tipologie	
Apertura	A battente - 1 anta

Caratteristiche tecniche fornite	
Controtelaio	In lamiera zincata
Telaio	Tipo P1 regolabile - spessore 20/10 in acciaio verniciato con polveri epossipoliestere ral 8017
Anta	Struttura perimetrale dell'anta in acciaio profilato 15/10 saldata agli angoli con doppia lamiera 15/10 est. 8/10 int. saldate sul perimetro dell'anta
Rinforzi	Con "Z" verticali pressopiegate tra le due lamiere dell'anta
Serratura	Parte superiore o padronale: doppia mappa (1+3 chiavi) Parte inferiore o di servizio: cilindro a profilo europeo con protezione totale della serratura in lamiera al manganese
Catenacci mobili	n. 7 In acciaio ø 18 mm (n. 5 della serratura + n. 1 deviatore orizzontale + n. 1 catenaccio superiore)
Rostri	n. 3 lato cerniere ø 18 mm
1ª guarnizione	In neoprene tubolare
2ª guarnizione	Autoadesiva in pivilene mm 11 x 6
Tagliaspifferi	Con guarnizione multilabbro autolivellante
Spioncino	Grandangolare 52÷82 mm Finiture: col. bronzo - ottone - cromo satinato - cromo lucido
Cerniere	Registrabili in altezza
Imballo	Cartone

A richiesta	
Colore	Verniciatura colore nero telaio + anta e/o colori vari
Cilindro (servizio)	A profilo europeo A specifica richiesta con defender ed accessori relativi
Chiavi per cilindro	N. 3 chiavi padronali A specifica richiesta altre soluzioni con chiavi da cantiere, etc.
Porta a tirare	Protezione totale lato cerniere
Coibentazione	Coibentazione dell'anta con eps
Battuta sull'anta	Omega con battente per soglia con battuta
Soglia di battuta	Kit battuta di soglia in acciaio inox
Limitatore d'apertura	Kit limitatore d'apertura
Rivestimenti e finiture	Vedi catalogo specifico
Maniglieria	Finiture alluminio: col. bronzo - ottone - cromo satinato Finiture zalor: col. cromo lucido - ottone
Sopraluce	Rettilinei - centinati
Lato luce	Rettilinei
Fuori misura	Altezza max 2400 mm - larghezza max 1050 mm
Certificazioni	Kit abbattimento acustico -35dB Kit abbattimento acustico -44dB Resistenza alla effrazione: classe 3 Valore di trasmittanza termica ricavato da tabella

Standard size (mm)			
Clear opening	800 x 2100	850 x 2100	900 x 2100
Overall dimensions	930 x 2170	980 x 2170	1030 x 2170

Type	
Opening	Swinging - single leaf

Technical features supplied	
Subframe	Galvanised sheet-iron
Frame	P1 adjustable, 20/10 thick steel painted with epoxypolyester powders RAL 8017
Door leaf	Perimeter structure of leaf in 15/10 steel profile soldered to angles with 15/10 ext. 8/10 int. double sheet metal soldered to leaf perimeter
Reinforcements	With "Z"-shaped vertical pressure-folded profiles between two leaf sheet metals
Lock	Upper or main part: double-bitted (1+3 keys) Lower or service part: Europrofile cylinder with total protection of the manganese sheet metal lock
Moving bolts	7 made of steel (ø 18 mm) (5 for lock + 1 horizontal switchlock + 1 limiter bolt)
Fixed bolts	3, hinge side (ø 18 mm)
1st Gasket	Made of tubular neoprene
2nd gasket	Made of self-adhesive PVC (11 x 6mm)
Draught proofing	With self-levelling multi-lip gasket
Peephole	52÷82 mm wide angle lens Finishing: available in various colours: bronze - brass - satin chromium - lucid chromium
Hinges	Height adjustable
Packaging	Cardboard

Optional	
Colour	Black painted frame + door leaf and/or various colours
Cylinder (service)	Europrofile Upon specific request, with defender and relative accessories
Keys for cylinder	3 main keys Upon request other key solutions from factory, etc.
Pulling door	Total hinge side protection
Insulation	EPS leaf insulation
Door leaf rebate	Omega-shaped profile for sloped profile sills
Sill rebate	Stainless steel sill rebate kit
Opening limiter	Opening limiter kit
Panels and finishing	See specific catalogue
Handle collection	Aluminium finishing: available in various colours: bronze - brass - satin chromium Zalor finishing: available in various colours: lucid chromium - brass.
Transom window	Rectilinear or arched
Side light	Rectilinear
Outsize door	Maximum height 2400 mm - Maximum width1050 mm
Certifications	Sound insulation kit -35dB Sound insulation kit -44dB Burglar-resistance: class 3 Heat transmission value on the table

1 Serratura
2 Catenaccio superiore
3 Deviatore semplice inferiore

1 Lock
2 Upper bolt
3 Lower simple switchlock

SICURA CL

Design: Arch. Fabrizio Bianchetti

La porta blindata 1 anta mod. SICURA CL ha la serratura azionata con cilindro a profilo europeo e 11 punti totali di chiusura tra anta e telaio. La sicurezza del cilindro a profilo europeo si può implementare con l'aggiunta di rinforzi quali il defender, etc. La peculiarità dell'accoppiamento telaio e anta ha permesso il raggiungimento di valori antieffrazione importanti "nascosti" all'interno di una porta facilmente integrabile nell'estetica complessiva della casa.

The SICURA CL single-leaf armoured door has the lock operated by a Europrofile cylinder and a 11-point locking system between the leaf and the frame. The safety of the Europrofile cylinder can be implemented by adding reinforcements such as defender, etc. The peculiarity of the frame and leaf matching has enabled it to reach significant burglar-proof levels "hidden" inside of a door which can easily be integrated in the overall aesthetic of the home.

Dimensioni standard (mm)			
Luce netta	800 x 2100	850 x 2100	900 x 2100
Ingombro	930 x 2170	980 x 2170	1030 x 2170

Tipologie	
Apertura	Ad anta unica

Caratteristiche tecniche fornite	
Controtelaio	In lamiera zincata
Telaio	Tipo P1 regolabile - spessore 20/10 in acciaio verniciato con polveri epossipoliestere RAL 8017
Anta	Struttura perimetrale dell'anta in acciaio profilato 15/10 saldata agli angoli con doppia lamiera 15/10 est. 8/10 int. saldate sul perimetro dell'anta
Rinforzi	Con "Z" verticali pressopiegate tra le due lamiere dell'anta
Serratura	Predisposta per cilindro a profilo europeo con protezione in lamiera al manganese
Catenacci mobili	n. 6 In acciaio ø 18 mm (n. 4 della serratura + n. 1 deviatore orizzontale + n. 1 catenaccio superiore)
Rostri	n. 3 lato cerniere ø 18 mm
1ª guarnizione	In neoprene tubolare
2ª guarnizione	Autoadesiva in pivilene mm 11 x 6
Tagliaspifferi	Con guarnizione multilabbro autolivellante
Spioncino	Grandangolare 52÷82 mm Finiture: col. bronzo - ottone - cromo satinato - cromo lucido
Cerniere	Registrabili in altezza
Imballo	Cartone

A richiesta	
Colore	Verniciatura colore nero telaio + anta e/o colori vari
Cilindro	A profilo europeo. A richiesta con defender ed accessori relativi
Chiavi	n. 3 chiavi padronali A specifica richiesta altre soluzioni con chiavi da cantiere, etc.
Porta a tirare	Protezione totale lato cerniere
Coibentazione	Coibentazione dell'anta con eps
Apertura elettrica	Predisposizione e montaggio incontro elettrico
Battuta sull'anta	Omega con battente per soglia con battuta
Soglia di battuta	Kit battuta di soglia in acciaio inox
Limitatore d'apertura	Kit limitatore d'apertura
Rivestimenti e finiture	Vedi catalogo specifico
Maniglieria	Finiture alluminio: col. bronzo - ottone - cromo satinato Finiture zalor: col. cromo lucido - ottone
Sopraluce	Rettilinei - centinati
Lato luce	Rettilinei
Fuori misura	Altezza max 2400 mm - Larghezza max 1050 mm
Certificazioni	Kit abbattimento acustico -35db. Kit abbattimento acustico -44dB Resistenza alla effrazione: classe 3 Valore di trasmittanza termica ricavato da tabella

Standard size (mm)			
Clear opening	800 x 2100	850 x 2100	900 x 2100
Overall dimensions	930 x 2170	980 x 2170	1030 x 2170

Type	
Opening	Single leaf

Technical features supplied	
Subframe	Galvanised sheet-iron
Frame	P1 adjustable frame, 20/10 thick steel painted with epoxypolyester powders RAL 8017
Door leaf	Perimeter structure of leaf in 15/10 steel profile soldered to angles with 15/10 ext. 8/10 int. double sheet metal soldered to leaf perimeter
Reinforcements	With "Z"-shaped vertical pressure-folded profiles between two leaf sheet metals
Lock	Pre-set for Europrofile cylinder with manganese sheet metal protection
Moving bolts	6, Made of steel (ø 18 mm) (4 for lock + 1 horizontal switchlocks + 1 limiter bolt)
Fixed bolts	3, hinge side (ø 18 mm)
1st Gasket	Made of tubular neoprene
2nd gasket	Made of self-adhesive PVC (11 x 6mm)
Draught proofing	With self-levelling multi-lip gasket
Peephole	52÷82 mm wide angle lens Finishing: available in various colours: bronze - brass - satin chromium - lucid chromium
Hinges	Height adjustable
Packaging	Cardboard

Optional	
Colour	Black painted frame + door leaf and/or various colours
Cylinder	Europrofile. Upon request, with defender and relative accessories
Keys	3 main keys Upon request other key solutions from factory, etc.
Pulling door	Total hinge side protection
Insulation	EPS leaf insulation
Electrical opening	Preparation and assembly for electrical connection
Door leaf rebate	Omega-shaped profile for sloped profile sills
Sill rebate	Stainless steel sill rebate kit
Opening limiter	Opening limiter kit
Panels and finishing	See specific catalogue
Handle collection	Aluminium finishing: available in various colours: bronze - brass - satin chromium Zalor finishing: available in various colours: lucid chromium - brass.
Transom window	Rectilinear or arched
Side light	Rectilinear
Outsize door	Maximum height 2400 mm - Maximum width 1050 mm
Certifications	Sound insulation kit -35dB. Sound insulation kit -44dB Burglar-resistance: class 3 Heat transmission value on the table

1 Serratura
2 Catenaccio superiore
3 Deviatore semplice inferiore

1 Lock
2 Upper bolt
3 Lower simple switchlock

SICURA DM

Design: Arch. Fabrizio Bianchetti

La porta blindata 1 anta mod. SICURA DM ha la serratura azionata con chiave a doppia mappa e 11 punti totali di chiusura tra anta e telaio. L'accopiamento telaio e anta della porta mod. SICURA DM ha permesso di raggiungere elevati risultati alle prove antieffrazione, abbattimento acustico, trasmittanza termica e quant'altro richiesto nello specifico dalle norme di prodotto CE di prossima introduzione.

The SICURA DM single-leaf armoured door has the lock operated by a double-bitted key and a 11-point locking system between the leaf and the frame. The frame and leaf matching of the SICURA DM door has enabled it to reach high-level burglar-proof, sound insulation, heat transmission test results and all that is specifically requested by the CE product standards soon to be introduced.

Dimensioni standard (mm)			
Luce netta	800 x 2100	850 x 2100	900 x 2100
Ingombro	930 x 2170	980 x 2170	1030 x 2170

Tipologie	
Apertura	A battente - 1 anta

Caratteristiche tecniche fornite	
Controtelaio	In lamiera zincata
Telaio	Tipo P1 regolabile - spessore 20/10 in acciaio verniciato con polveri epossipoliestere RAL 8017
Anta	Struttura perimetrale dell'anta in acciaio profilato 15/10 saldata agli angoli con doppia lamiera 15/10 est. 8/10 int. saldate sul perimetro dell'anta
Rinforzi	Con "Z" verticali pressopiegate tra le due lamiere dell'anta
Serratura	A doppia mappa: scrocco + n. 4 catenacci con protezione in lamiera al manganese
Chiavi	n. 1 chiave da cantiere (scrocco + 2 mandate) n. 3 chiavi padronali (scrocco + 4 mandate)
Catenacci mobili	n. 6 in acciaio ø 18 mm (n. 4 della serratura + n. 1 deviatore orizzontale + n. 1 catenaccio superiore)
Rostri	N. 3 lato cerniere ø 18 mm
1ª guarnizione	In neoprene tubolare
2ª guarnizione	Autoadesiva in pivilene mm 11 x 6
Tagliaspifferi	Con guarnizione multilabbro autolivellante
Spioncino	Grandangolare 52÷82 mm Finiture: col. bronzo - ottone - cromo satinato - cromo lucido
Cerniere	Registrabili in altezza
Imballo	Cartone

A richiesta	
Colore	Verniciatura colore nero telaio + anta e/o colori vari
Porta a tirare	Protezione totale lato cerniere
Coibentazione	Coibentazione dell'anta con eps
Apertura elettrica	Predisposizione e montaggio incontro elettrico
Battuta sull'anta	Omega con battente per soglia con battuta
Soglia di battuta	Kit battuta di soglia in acciaio inox
Limitatore d'apertura	Kit limitatore d'apertura
Rivestimenti e finiture	Vedi catalogo specifico
Maniglieria	Finiture alluminio: col. bronzo - ottone - cromo satinato Finiture zalor: col. cromo lucido - ottone
Sopraluce	Rettilinei - centinati
Lato luce	Rettilinei
Fuori misura	Altezza max 2400 mm - Larghezza max 1050 mm
Certificazioni	Kit abbattimento acustico -35dB Kit abbattimento acustico -44dB Resistenza alla effrazione: classe 3 Valore di trasmittanza termica ricavato da tabella

Standard size (mm)			
Clear opening	800 x 2100	850 x 2100	900 x 2100
Overall dimensions	930 x 2170	980 x 2170	1030 x 2170

Type	
Opening	Swinging - single leaf

Technical features supplied	
Subframe	Galvanised sheet-iron
Frame	P1 adjustable, 20/10 thick steel painted with epoxypolyester powders RAL 8017
Door leaf	Perimeter structure of leaf in 15/10 steel profile soldered to angles with 15/10 ext. 8/10 int. double sheet metal soldered to leaf perimeter
Reinforcements	With "Z"-shaped vertical pressure-folded profiles between two leaf sheet metals
Lock	Double-bitted: latch + 4 bolts with manganese sheet metal protection
Keys	1 construction key (latch + 2 turns) 3 main keys (latch + 4 turns)
Moving bolts	6, made of steel (ø 18 mm) (4 for lock + 1 horizontal switchlock + 1 limiter bolt)
Fixed bolts	3, hinged side (ø 18 mm)
1st Gasket	Made of tubular neoprene
2nd gasket	Made of self-adhesive PVC (11 x 6mm)
Draught proofing	With self-levelling multi-lip gasket
Peephole	52÷82 mm wide angle lens Finishing: available in various colours: bronze - brass - satin chromium - lucid chromium
Hinges	Height adjustable
Packaging	Cardboard

Optional	
Colour	Black painted frame + door leaf and/or various colours
Pulling door	Total hinge side protection
Insulation	EPS leaf insulation
Electrical opening	Preparation and assembly for electrical connection
Door leaf rebate	Omega-shaped profile for sloped profile sills
Sill rebate	Stainless steel sill rebate kit
Opening limiter	Opening limiter kit
Panels and finishing	See specific catalogue
Handle collection	Aluminium finishing: available in various colours: bronze - brass - satin chromium Zalor finishing: available in various colours: lucid chromium - brass.
Transom window	Rectilinear or arched
Side light	Rectilinear
Outsize door	Maximum height 2400 mm - Maximum width 1050 mm
Certifications	Sound insulation kit -35dB Sound insulation kit -44dB Burglar-resistance: class 3 Heat transmission value on the table

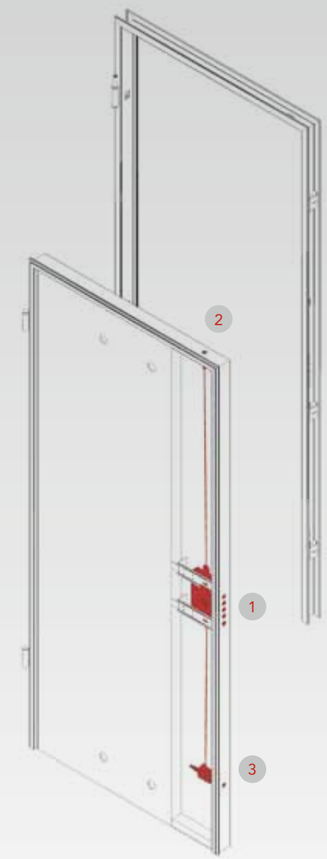

1 Serratura
2 Catenaccio superiore
3 Deviatore semplice inferiore

1 Lock
2 Upper bolt
3 Lower simple switchlock

COMPACT MULTI

Design: Arch. Fabrizio Bianchetti

La porta blindata 1 anta mod. COMPACT MULTI ha la serratura multifunzione azionata con chiave a doppia mappa (padronale) + cilindro a profilo europeo (servizio) e 12 punti totali di chiusura tra anta e telaio. La sicurezza del cilindro a profilo europeo si può implementare con l'aggiunta di rinforzi quali il defender, etc. Il telaio della porta presenta le caratteristiche tecniche proprie dei modelli COMPACT.

The COMPACT MULTI single-leaf armoured door has the multifunctional lock operated by a double-bitted key (main), a Europrofile cylinder (service) and a 12-point locking system between the leaf and the frame. The safety of the Europrofile cylinder can be implemented by adding reinforcements such as defender, etc. The door frame has the technical features of the COMPACT models.

Dimensioni standard (mm)			
Luce netta	800 x 2100	850 x 2100	900 x 2100
Ingombro	930 x 2170	980 x 2170	1030 x 2170

Tipologie	
Apertura	A battente - 1 anta

Caratteristiche tecniche fornite	
Controtelaio	In lamiera zincata
Telaio	Tipo P5 regolabile - spessore 12/10 in acciaio zincato cromatato e preverniciato one side colore marrone RAL 8017
Anta	Struttura perimetrale dell'anta in acciaio profilato 15/10 saldata agli angoli con doppia lamiera 12/10 est. 7/10 int. saldate sul perimetro dell'anta
Rinforzi	Con "Z" verticali pressopiegate tra le due lamiere dell'anta
Serratura	Parte superiore o padronale: doppia mappa (1+3 chiavi) Parte inferiore o di servizio: cilindro a profilo europeo con protezione totale della serratura in lamiera al manganese
Catenacci mobili	n. 7 in acciaio ø 18 mm (n. 5 della serratura + n. 1 deviatore orizzontale + n. 1 catenaccio superiore)
Rostri	n. 3 lato cerniere ø 18 mm
1ª guarnizione	In neoprene tubolare
2ª guarnizione	Autoadesiva in pivilene mm 11 x 6
Guarnizione a pinna	Lato esterno + interno del telaio P5 (in alternativa alle cornici in legno)
Tagliaspifferi	Con guarnizione multilabbro autolivellante
Spioncino	Grandangolare 52÷82 mm Finiture: col. bronzo - ottone - cromo satinato - cromo lucido
Cerniere	Registrabili in altezza
Imballo	Cartone

A richiesta	
Colore	Verniciatura colore nero telaio + anta e/o colori vari
Cilindro (servizio)	A profilo europeo A specifica richiesta con defender ed accessori relativi
Chiavi per cilindro	n. 3 chiavi padronali A specifica richiesta altre soluzioni con chiavi da cantiere, etc.
Porta a tirare	Protezione totale lato cerniere
Coibentazione	Coibentazione dell'anta con eps
Battuta sull'anta	Omega con battente per soglia con battuta
Soglia di battuta	Kit battuta di soglia in acciaio inox
Limitatore d'apertura	Kit limitatore d'apertura
Rivestimenti e finiture	Vedi catalogo specifico
Maniglieria	Finiture alluminio: col. bronzo - ottone - cromo satinato Finiture zalor: col. cromo lucido - ottone
Sopraluce	Rettilinei
Lato luce	Rettilinei
Fuori misura	Altezza max 2400 mm - Larghezza max 1050 mm
Certificazioni	Kit abbattimento acustico -41dB Valore di trasmittanza termica ricavato da tabella

Standard size (mm)			
Clear opening	800 x 2100	850 x 2100	900 x 2100
Overall dimensions	930 x 2170	980 x 2170	1030 x 2170

Type	
Opening	Swinging - single leaf

Technical features supplied	
Subframe	Galvanised sheet-iron
Frame	P5 adjustable - 12/10 thick galvanised steel chromate and pre-painted one side brown RAL 8017
Door leaf	Perimeter structure of leaf in 15/10 steel profile soldered to angles with 12/10 ext. 7/10 int. double sheet metal soldered to leaf perimeter
Reinforcements	With "Z"-shaped vertical pressure-folded profiles between two leaf sheet metals
Lock	Upper or main part: double-bitted (1+3 keys) Lower or service part: Europrofile cylinder with total protection of the manganese sheet metal lock
Moving bolts	7, made of steel (ø 18 mm) (5 for lock + 1 horizontal switchlock + 1 limiter bolt)
Fixed bolts	3, hinge side (ø 18 mm)
1st Gasket	Made of tubular neoprene
2nd gasket	Made of self-adhesive PVC (11 x 6mm)
Fin gasket	Outside + inside of frame P5 (in place of wooden frames)
Draught proofing	With self-levelling multi-lip gasket
Peephole	52÷82 mm wide angle lens Finishing: available in various colours: bronze - brass - satin chromium - lucid chromium
Hinges	Height adjustable
Packaging	Cardboard

Optional	
Colour	Black painted frame + door leaf and/or various colours
Cylinder (service)	Europrofile Upon specific request, with defender and relative accessories
Keys for cylinder	3 main keys Upon request other key solutions from factory, etc.
Pulling door	Total hinge side protection
Insulation	EPS leaf insulation
Door leaf rebate	Omega-shaped profile for sloped profile sills
Sill rebate	Stainless steel sill rebate kit
Opening limiter	Opening limiter kit
Panels and finishing	See specific catalogue
Handle collection	Aluminium finishing: available in various colours: bronze - brass - satin chromium Zalor finishing: available in various colours: lucid chromium - brass.
Transom window	Rectilinear
Side light	Rectilinear
Outsize door	Maximum height 2400 mm - Maximum width 1050 mm
Certifications	Sound insulation kit -41dB Heat transmission value on the table

1 Serratura
2 Catenaccio superiore
3 Deviatore semplice inferiore

1 Lock
2 Upper bolt
3 Lower simple switchlock

COMPACT CL Design: Arch. Fabrizio Bianchetti

La porta blindata 1 anta mod. COMPACT CL ha la serratura azionata con cilindro a profilo europeo e 11 punti totali di chiusura tra anta e telaio. La sicurezza del cilindro a profilo europeo si può implementare con l'aggiunta di rinforzi quali il defender, etc. Il telaio della porta presenta le caratteristiche tecniche proprie dei modelli COMPACT con soluzioni estetiche interessanti quanto innovative.

The COMPACT CL single-leaf armoured door has the lock operated by a Europrofile cylinder and a 11-point locking system between the leaf and the frame. The safety of the Europrofile cylinder can be implemented by adding reinforcements such as defender, etc. The door frame has the technical features of the COMPACT models with interesting and innovative aesthetical solutions.

Dimensioni standard (mm)			
Luce netta	800 x 2100	850 x 2100	900 x 2100
Ingombro	930 x 2170	980 x 2170	1030 x 2170

Tipologie	
Apertura	A battente - 1 anta

Caratteristiche tecniche fornite	
Controtelaio	In lamiera zincata
Telaio	Tipo P5 regolabile - spessore 12/10 in acciaio zincato cromatato e preverniciato one side colore marrone RAL 8017
Anta	Struttura perimetrale dell'anta in acciaio profilato 15/10 saldata agli angoli con doppia lamiera 12/10 est. 7/10 int. saldate sul perimetro dell'anta
Rinforzi	Con "Z" verticali pressopiegate tra le due lamiere dell'anta
Serratura	Predisposta per cilindro a profilo europeo con protezione in lamiera al manganese
Catenacci mobili	n. 6 in acciaio ø 18 mm (n. 4 della serratura + n. 1 deviatore orizzontale + n. 1 catenaccio superiore)
Rostri	n. 3 Lato cerniere ø 18 mm
1ª guarnizione	In neoprene tubolare
2ª guarnizione	Autoadesiva in pivilene mm 11 x 6
Guarnizione a pinna	Lato esterno + interno del telaio P5 (in alternativa alle cornici in legno)
Tagliaspifferi	Con guarnizione multilabbro autolivellante
Spioncino	Grandangolare 52÷82 mm Finiture: col. bronzo - ottone - cromo satinato - cromo lucido
Cerniere	Registrabili in altezza
Imballo	Cartone

A richiesta	
Colore	Verniciatura colore nero telaio + anta e/o colori vari
Cilindro	A profilo europeo A specifica richiesta con defender ed accessori relativi
Chiavi	n. 3 chiavi padronali A specifica richiesta altre soluzioni con chiavi da cantiere, etc.
Porta a tirare	Protezione totale lato cerniere
Coibentazione	Coibentazione dell'anta con eps
Apertura elettrica	Predisposizione e montaggio incontro elettrico
Battuta sull'anta	Omega con battente per soglia con battuta
Soglia di battuta	Kit battuta di soglia in acciaio inox
Limitatore d'apertura	Kit limitatore d'apertura
Rivestimenti e finiture	Vedi catalogo specifico
Maniglieria	Finiture alluminio: col. bronzo - ottone - cromo satinato Finiture zalor: col. cromo lucido - ottone
Sopraluce	Rettilinei
Lato luce	Rettilinei
Fuori misura	Altezza max 2400 mm - Larghezza max 1050 mm
Certificazioni	Kit abbattimento acustico -41dB Valore di trasmittanza termica ricavato da tabella

Standard size (mm)			
Clear opening	800 x 2100	850 x 2100	900 x 2100
Overall dimensions	930 x 2170	980 x 2170	1030 x 2170

Type	
Opening	Swinging - single leaf

Technical features supplied	
Subframe	Galvanised sheet-iron
Frame	P5 adjustable - 12/10 thick galvanised steel chromate and pre-painted one side brown RAL 8017
Door leaf	Perimeter structure of leaf in 15/10 steel profile soldered to angles with 12/10 ext. 7/10 int. double sheet metal soldered to leaf perimeter
Reinforcements	With "Z"-shaped vertical pressure-folded profiles between two leaf sheet metals
Lock	Pre-set for Europrofile cylinder with manganese sheet metal protection
Moving bolts	6, made of steel (ø 18 mm) (4 for lock + 1 horizontal switchlock + 1 limiter bolt)
Fixed bolts	3, hinged side (ø 18 mm)
1st Gasket	Made of tubular neoprene
2nd gasket	Made of self-adhesive PVC (11 x 6mm)
Fin gasket	Outside + inside of frame P5 (in place of wooden frames)
Draught proofing	With self-levelling multi-lip gasket
Peephole	52÷82 mm wide angle lens Finishing: available in various colours: bronze - brass - satin chromium - lucid chromium
Hinges	Registrabili in altezza
Packaging	Cardboard

Optional	
Colour	Black painted frame + door leaf and/or various colours
Cylinder	Europrofile Upon specific request, with defender and relative accessories
Keys	3 main keys Upon request other key solutions from factory, etc.
Pulling door	Total hinge side protection
Insulation	EPS leaf insulation
Electrical opening	Preparation and assembly for electrical connection
Door leaf rebate	Omega-shaped profile for sloped profile sills
Sill rebate	Stainless steel sill rebate kit
Opening limiter	Opening limiter kit
Panels and finishing	See specific catalogue
Handle collection	Aluminium finishing: available in various colours: bronze - brass - satin chromium Zalor finishing: available in various colours: lucid chromium - brass.
Transom window	Rectilinear
Side light	Rectilinear
Outsize door	Maximum height 2400 mm - Maximum width 1050 mm
Certifications	Sound insulation kit -41dB Heat transmission value on the table

1 Serratura
2 Catenaccio superiore
3 Deviatore semplice inferiore

1 Lock
2 Upper bolt
3 Lower simple switchlock

COMPACT DM

Design: Arch. Fabrizio Bianchetti

La porta blindata 1 anta mod. COMPACT DM ha la serratura azionata con chiave a doppia mappa e 11 punti totali di chiusura tra anta e telaio. Il telaio della porta blindata mod. COMPACT DM è realizzato con materiali e tecnologie innovative che ne consentono soluzioni di finitura versatili, mantenendo ottime caratteristiche di sicurezza senza trascurare l'eleganza finale complessiva della porta.

The COMPACT DM single-leaf armoured door has the lock operated by a double-bitted key and a 11-point locking system between the leaf and the frame. The COMPACT DM armoured door frame has been made with innovative materials and technologies giving it versatile finishing solutions, maintaining optimum safety features without neglecting the final overall elegance of the door.

Dimensioni standard (mm)			
Luce netta	800 x 2100	850 x 2100	900 x 2100
Ingombro	930 x 2170	980 x 2170	1030 x 2170

Tipologie	
Apertura	A battente - 1 anta

Caratteristiche tecniche fornite	
Controtelaio	In lamiera zincata
Telaio	Tipo P5 regolabile - spessore 12/10 in acciaio zincato cromatato e preverniciato one side colore marrone RAL 8017
Anta	Struttura perimetrale dell'anta in acciaio profilato 15/10 saldata agli angoli con doppia lamiera 12/10 est. 7/10 int. saldate sul perimetro dell'anta
Rinforzi	Con "Z" verticali pressopiegate tra le due lamiere dell'anta
Serratura	A doppia mappa: scrocco + n.4 catenacci con protezione in lamiera al manganese
Chiavi	n. 1 chiave da cantiere (scrocco + 2 mandate) n. 3 chiavi padronali (scrocco + 4 mandate)
Catenacci mobili	n. 6 in acciaio ø 18 mm (n. 4 della serratura + n. 1 deviatore orizzontale + n. 1 catenaccio superiore)
Rostri	n. 3 lato cerniere ø 18 mm
1ª guarnizione	In neoprene tubolare
2ª guarnizione	Autoadesiva in pivilene mm 11 x 6
Guarnizione a pinna	Lato esterno + interno del telaio P5 (in alternativa alle cornici in legno)
Tagliaspifferi	Con guarnizione multilabbro autolivellante
Spioncino	Grandangolare 52÷82 mm Finiture: col. bronzo - ottone - cromo satinato - cromo lucido
Cerniere	Registrabili in altezza
Imballo	Cartone

A richiesta	
Colore	Verniciatura colore nero telaio + anta e/o colori vari
Porta a tirare	Protezione totale lato cerniere
Coibentazione	Coibentazione dell'anta con eps
Apertura elettrica	Predisposizione e montaggio incontro elettrico
Battuta sull'anta	Omega con battente per soglia con battuta
Soglia di battuta	Kit battuta di soglia in acciaio inox
Limitatore d'apertura	Kit limitatore d'apertura
Rivestimenti e finiture	Vedi catalogo specifico
Maniglieria	Finiture alluminio: col. bronzo - ottone - cromo satinato Finiture zalor: col. cromo lucido - ottone
Sopraluce	Rettilinei
Lato luce	Rettilinei
Fuori misura	Altezza max 2400 mm - Larghezza max 1050 mm
Certificazioni	Kit abbattimento acustico -41dB Valore di trasmittanza termica ricavato da tabella

Standard size (mm)			
Clear opening	800 x 2100	850 x 2100	900 x 2100
Overall dimensions	930 x 2170	980 x 2170	1030 x 2170

Type	
Opening	Swinging - single leaf

Technical features supplied	
Subframe	Galvanised sheet-iron
Frame	P5 adjustable - 12/10 thick galvanised steel chromate and pre-painted one side brown RAL 8017
Door leaf	Perimeter structure of leaf in 15/10 steel profile soldered to angles with 12/10 ext. 7/10 int. double sheet metal soldered to leaf perimeter
Reinforcements	With "Z"-shaped vertical pressure-folded profiles between two leaf sheet metals
Lock	Double-bitted: latch + 4 bolts with manganese sheet metal protection
Keys	1 construction key (latch + 2 turns) 3 main keys (latch + 4 turns)
Moving bolts	6, made of steel (ø 18 mm) (4 for lock + 1 horizontal switchlock + 1 limiter bolt)
Fixed bolts	3, hinge side (ø 18 mm)
1st Gasket	Made of tubular neoprene
2nd gasket	Made of self-adhesive PVC (11 x 6mm)
Wing seal	Outside + inside of frame P5 (in place of wooden frames)
Draught proofing	With self-levelling multi-lip gasket
Peephole	52÷82 mm wide angle lens Finishing: available in various colours: bronze - brass - satin chromium - lucid chromium
Hinges	Height adjustable
Packaging	Cardboard

Optional	
Colour	Black painted frame + door leaf and/or various colours
Pulling door	Total hinge side protection
Insulation	EPS leaf insulation
Electrical opening	Preparation and assembly for electrical connection
Door leaf rebate	Omega-shaped profile for sloped profile sills
Sill rebate	Stainless steel sill rebate kit
Opening limiter	Opening limiter kit
Panels and finishing	See specific catalogue
Handle collection	Aluminium finishing: available in various colours: bronze - brass - satin chromium Zalor finishing: available in various colours: lucid chromium - brass.
Transom window	Rectilinear
Side light	Rectilinear
Outsize door	Maximum height 2400 mm - Maximum width 1050 mm
Certifications	Sound insulation kit -41dB Heat transmission value on the table

1 Serratura
2 Catenaccio superiore
3 Deviatore semplice inferiore

1 Lock
2 Upper bolt
3 Lower simple switchlock

DOPPIA DOMOTICA Design: Arch. Fabrizio Bianchetti

La porta blindata 2 ante mod. DOPPIA DOMOTICA ha la serratura azionata con cilindro a profilo europeo e 23 punti totali di chiusura tra le ante e tra le ante con il telaio. La serratura, oltre al normale funzionamento a chiave, ha i comandi per la gestione elettronica dell'apertura e della chiusura della porta sull'anta o con comandi remoti. La porta mod. DOPPIA DOMOTICA si presta a realizzazioni speciali extra listino configurabili a preventivo.

The DOPPIA DOMOTICA double-leaf armoured door has the lock operated by a Europrofile cylinder and a 23-point locking system between the leaves and between the leaves with the frame. The lock, besides working normally with a key, has electronic-controlled door opening and closing on the leaf or with remote control.

Dimensioni standard (mm)		
Luce netta	1100 x 2100	1200 x 2100
Ingombro	1230 x 2170	1330 x 2170

Tipologie	
Apertura	A battente - 2 ante: anta semifissa + anta apribile

Caratteristiche tecniche fornite	
Controtelaio	In lamiera zincata
Telaio	Tipo P1 regolabile, spessore 20/10 in acciaio verniciato con polveri epossipoliestere RAL 8017
Ante	Struttura perimetrale delle ante in acciaio profilato 15/10 saldata agli angoli con doppia lamiera 15/10 est. 8/10 int. saldate sui perimetri delle ante
Rinforzi	Con "Z" verticali pressopiegate tra le due lamiere delle ante
Serratura	Con elettronica integrata predisposta per cilindro a profilo europeo con protezione in lamiera al manganese
Alimentazione serratura	Portabatterie con n. 6 batterie alcaline 1.5v
Chiavi elettroniche	Kit n. 3 chiavi transponder
Comando interno	Pulsantiera apertura chiusura e/o programmazione
Comando esterno	Lettore delle chiavi transponder (a contatto)
Catenacci mobili	n. 11 In acciaio ø 18 mm (Anta apribile: n. 4 della serratura + n. 4 deviatori orizzontali + n.1 catenaccio superiore) (Anta semifissa: n. 1 catenaccio superiore + n. 1 catenaccio inferiore)
Rostri	N. 4 + 4 lato cerniere ø 18 mm
1ª guarnizione	In neoprene tubolare
2ª guarnizione	Autoadesiva in pivilene mm 11 x 6
Coibentazione	Coibentazione delle ante con eps
Tagliaspifferi	Con guarnizione multilabbro autolivellante (nelle due ante)
Cerniere	Registrabili in altezza
Imballo	Cartone

A richiesta	
Colore	Verniciatura colore nero telaio + ante e/o colori vari
Cilindro	A profilo europeo. A richiesta con defender ed accessori relativi
Chiavi per cilindro	n. 3 Chiavi padronali. A richiesta altre soluzioni con chiavi da cantiere, etc.
Spioncino	Grandangolare 52÷82 mm. Finiture: col. bronzo - ottone - cr. satinato - cr. lucido
Porta a tirare	Protezione totale lato cerniere
Comando esterno	Tastiera numerica con lettore trasponder integrato
Comando remoto	Radiocomando con kit ricevitore nell'anta della porta
Alimentazione serratura	Alimentatore esterno alla porta 230v-9v continua per serratura prevista senza pacco batterie
Porta a tirare	Protezione totale lato cerniere
Battuta sull'anta	Omega con battente per soglia con battuta
Soglia di battuta	Kit battuta di soglia in acciaio inox
Rivestimenti e finiture	Vedi catalogo specifico
Maniglieria	Finiture alluminio: col. bronzo - ottone - cromo satinato Finiture zalor: col. cromo lucido - ottone
Sopraluce	Rettilinei - centinati
Lato luce	Rettilinei
Fuori misura	Altezza max 2400 mm - Larghezza max 1400 mm

Standard size (mm)		
Clear opening	1100 x 2100	1200 x 2100
Overall dimensions	1230 x 2170	1330 x 2170

Type	
Opening	Swinging - double leaf one semi-fixed leaf and one opening leaf

Technical features supplied	
Subframe	Galvanised sheet-iron
Frame	P1 adjustable frame, 20/10 thick steel painted with epoxypolyester powders RAL 8017
Door leaf	Perimeter structure of leaves in 15/10 steel profile soldered to angles with 15/10 ext. 8/10 int. double sheet metal soldered to leaves perimeter
Reinforcements	With "Z"-shaped vertical pressure-folded profiles between two leaves sheet metals
Lock	With integrated electronics pre-set for Europrofile cylinder with manganese sheet metal protection
Lock power supply	Battery holder with 6 1.5 V alkaline batteries
Electronic keys	3 transponder keys
Internal control	Opening closing and/or programming control panel
External control	Transponder key reader (by contact)
Moving bolts	11, made of steel (ø 18 mm) (Opening leaf: 4 for lock + 4 horizontal switchlocks + 1 upper bolt) (semi-fixed leaf: 1 upper bolt + lower bolt)
Fixed bolts	4 + 4, hinge side (ø 18 mm)
1st Gasket	Made of tubular neoprene
2nd gasket	Made of self-adhesive PVC (11 x 6mm)
Insulation	EPS leaves insulation
Draught proofing	With self-levelling multi-lip gasket (in the two leaves)
Hinges	Height adjustable
Packaging	Cardboard

Optional	
Colour	Black painted frame + door leaves and/or various colours
Cylinder	Europrofile cylinder. Upon request, with defender and relative accessories
Keys for cylinder	3 main keys. Upon request other key solutions from factory, etc.
Peephole	52÷82 mm wide angle lens Finishing: available in various colours: bronze - brass - satin chromium - lucid chromium
Pulling door	Total hinge side protection
External control	Numerical keypad with integrated transponder reader
Remote control	Remote control with receiver kit on door leaf
Lock power supply	Outside 230v-9v continuous power supply for locks without battery pack
Pulling door	Total hinge side protection
Door leaf rebate	Omega-shaped profile for sloped profile sills
Sill rebate	Stainless steel sill rebate kit
Panels and finishing	See specific catalogue
Handle collection	Aluminium finishing: available in various colours: bronze - brass - satin chromium Zalor finishing: available in various colours: lucid chromium - brass.
Transom window	Rectilinear or arched
Side light	Rectilinear
Outsize door	Maximum height 2400 mm - Maximum width 1400 mm

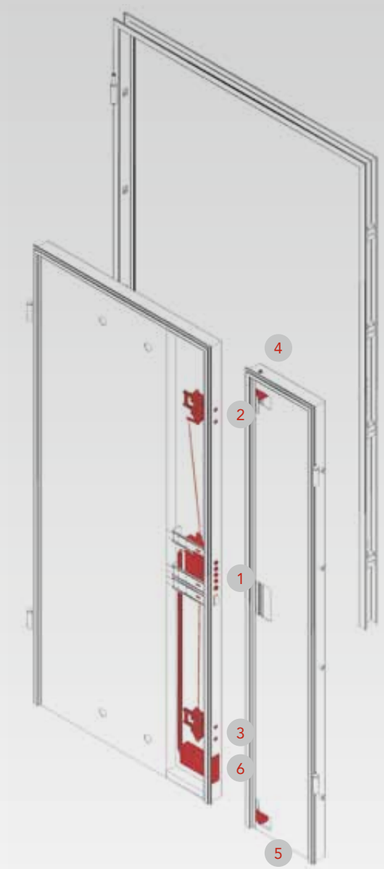

1 Serratura
2 Deviatore doppio superiore
3 Deviatore doppio inferiore
4 Catenaccio superiore
5 Catenaccio inferiore
6 Alimentazione a batterie

1 Lock
2 Upper double switchlock
3 Lower double switchlock
4 Upper bolt
5 Lower bolt
6 Battery power supply

DOPPIA GARANTE MULTI Design: Arch. Fabrizio Bianchetti

La porta blindata 2 ante mod. DOPPIO GARANTE MULTI ha la serratura multifunzione azionata con chiave a doppia mappa (padronale) + cilindro a profilo europeo (servizio) e 25 punti totali di chiusura tra le ante e tra le ante con il telaio. La sicurezza del cilindro a profilo europeo è implementabile con l'aggiunta di rinforzi quali il defender, etc. La porta con serratura multifunzione ha le stesse possibilità estetiche di finitura di tutti gli altri modelli.

DOPPIO GARANTE MULTI has the multifunctional lock operated by a double-bitted key (main), a Europrofile cylinder (service) and a 25-point locking system between the leaves and between the leaves with the frame. The safety of the Europrofile cylinder can be implemented by adding reinforcements such as defender, etc. The multifunctional lock door has the same possibilities for aesthetical finishing as all the other models.

Dimensioni standard (mm)		
Luce netta	1100 x 2100	1200 x 2100
Ingombro	1230 x 2170	1330 x 2170

Tipologie	
Apertura	A battente - 2 ante: anta semifissa + anta apribile

Caratteristiche tecniche fornite	
Controtelaio	In lamiera zincata
Telaio	Tipo P1 regolabile, spessore 20/10 in acciaio verniciato con polveri epossipoliestere RAL 8017
Ante	Struttura perimetrale delle ante in acciaio profilato 15/10 saldata agli angoli con doppia lamiera 15/10 est. 8/10 int. saldate sui perimetri delle ante
Rinforzi	Con "Z" verticali pressopiegate tra le due lamiere delle ante
Serratura	Parte superiore o padronale: doppia mappa (1+3 chiavi) Parte inferiore o di servizio: cilindro a profilo europeo Con protezione totale della serratura in lamiera al manganese
Catenacci mobili	n. 13 in acciaio ø 18 mm (Anta apribile: n. 5 della serratura + n. 4 deviatori orizzontali + n. 1 catenaccio limitatore + n. 1 catenaccio superiore) (Anta semifissa: n. 1 catenaccio superiore + n. 1 catenaccio inferiore)
Rostri	n. 4 + 4 lato cerniere ø 18 mm
1ª guarnizione	In neoprene tubolare
2ª guarnizione	Autoadesiva in pivilene mm 11 x 6
Coibentazione	Coibentazione delle ante con eps
Tagliaspifferi	Con guarnizione multilabbro autolivellante (nelle due ante)
Spioncino	Grandangolare 52÷82 mm Finiture: col. bronzo - ottone - cromo satinato - cromo lucido
Limitatore d'apertura	Kit limitatore d'apertura
Cerniere	Registrabili in altezza
Imballo	Cartone

A richiesta	
Colore	Verniciatura colore nero telaio + ante e/o colori vari
Cilindro (servizio)	A profilo europeo A specifica richiesta con defender ed accessori relativi
Chiavi per cilindro	n. 3 chiavi padronali A specifica richiesta altre soluzioni con chiavi da cantiere, etc.
Porta a tirare	Protezione totale lato cerniere
Battuta sull'anta	Omega con battente per soglia con battuta
Soglia di battuta	Kit battuta di soglia in acciaio inox
Rivestimenti e finiture	Vedi catalogo specifico
Maniglieria	Finiture alluminio: col. bronzo - ottone - cromo satinato Finiture zalor: col. cromo lucido - ottone
Sopraluce	Rettilinei - centinati
Lato luce	Rettilinei
Fuori misura	Altezza max 2400 mm - Larghezza max 1400 mm

Standard size (mm)		
Clear opening	1100 x 2100	1200 x 2100
Overall dimensions	1230 x 2170	1330 x 2170

Type	
Opening	Swinging - double leaf one semi-fixed leaf and one opening leaf

Technical features supplied	
Subframe	Galvanised sheet-iron
Frame	P1 adjustable, 20/10 thick steel painted with epoxypolyester powders RAL 8017
Door leaf	Perimeter structure of leaves in 15/10 steel profile soldered to angles with 15/10 ext. 8/10 int. double sheet metal soldered to leaves perimeter
Reinforcements	With "Z"-shaped vertical pressure-folded profiles between two leaves sheet metals
Lock	Upper or main part: double-bitted (1+3 keys) Lower or service part: Europrofile cylinder With total protection of the manganese sheet metal lock
Moving bolts	13, made of steel (ø 18 mm) (Opening leaf: 5 for lock + 4 horizontal switchlocks + 1 limiter bolt + 1 upper bolt) (Semi-fixed leaf: 1 upper bolt + 1 lower bolt)
Fixed bolts	4 + 4, hinge side (ø 18 mm)
1st Gasket	Made of tubular neoprene
2nd gasket	Made of self-adhesive PVC (11 x 6mm)
Insulation	EPS leaves insulation
Draught proofing	With self-levelling multi-lip gasket (in the two leaves)
Peephole	52÷82 mm wide angle lens Finishing: available in various colours: bronze - brass - satin chromium - lucid chromium
Opening limiter	Opening limiter kit
Hinges	Height adjustable
Packaging	Cardboard

Optional	
Colour	Black painted frame + door leaves and/or various colours
Cylinder (service)	Europrofile Upon specific request, with defender and relative accessories
Keys for cylinder	3 main keys Upon request other key solutions from factory, etc.
Pulling door	Total hinge side protection
Door leaf rebate	Omega-shaped profile for sloped profile sills
Sill rebate	Stainless steel sill rebate kit
Panels and finishing	See specific catalogue
Handle collection	Aluminium finishing: available in various colours: bronze - brass - satin chromium Zalor finishing: available in various colours: lucid chromium - brass.
Transom window	Rectilinear or arched
Side light	Rectilinear
Outsize door	Maximum height 2400 mm - Maximum width 1400 mm

1 Serratura
2 Deviatore doppio superiore
3 Deviatore doppio inferiore
4 Catenaccio superiore
5 Catenaccio inferiore
6 Limitatore d'apertura

1 Lock
2 Upper double switchlock
3 Lower double switchlock
4 Upper bolt
5 Lower bolt
6 Opening limiter

DOPPIA DIFESA CL

Design: Arch. Fabrizio Bianchetti

La porta blindata 2 ante mod. DOPPIA DIFESA CL ha la serratura azionata con cilindro a profilo europeo e 24 punti totali di chiusura tra le ante e tra le ante con il telaio. La sicurezza del cilindro a profilo europeo si può implementare con l'aggiunta di rinforzi quali il defender, etc. Accessori quali i rivestimenti e la maniglieria in questo tipo di porta assumono una rilevanza estetica importante e consequenziale al progetto complessivo dell'ambiente di posa.

DOPPIA DIFESA CL has the lock operated by a Europrofile cylinder and a 24-point locking system between the leaves and between the leaves with the frame. The safety of the Europrofile cylinder can be implemented by adding reinforcements such as defender, etc. Accessories such as panels and the handle collection on this type of door take on an important aesthetical relevance and are consequential to the overall project where it is set.

Dimensioni standard (mm)		
Luce netta	1100 x 2100	1200 x 2100
Ingombro	1230 x 2170	1330 x 2170

Tipologie	
Apertura	A battente - 2 ante: anta semifissa + anta apribile

Caratteristiche tecniche fornite	
Controtelaio	In lamiera zincata
Telaio	Tipo P1 regolabile - spessore 20/10 in acciaio verniciato con polveri epossipoliestere RAL 8017
Ante	Struttura perimetrale delle ante in acciaio profilato 15/10 saldata agli angoli con doppia lamiera 15/10 est. 8/10 int. saldate sui perimetri delle ante
Rinforzi	Con "Z" verticali pressopiegate tra le due lamiere delle ante
Serratura	Predisposta per cilindro a profilo europeo con protezione in lamiera al manganese
Catenacci mobili	n. 12 in acciaio ø 18 mm (Anta apribile: n. 4 della serratura + n. 4 deviatori orizzontali + n. 1 catenaccio limitatore + n. 1 catenaccio superiore) (Anta semifissa: n. 1 catenaccio superiore + n. 1 catenaccio inferiore)
Rostri	n. 4 + 4 lato cerniere ø 18 mm
1ª guarnizione	In neoprene tubolare
2ª guarnizione	Autoadesiva in pivilene mm 11 x 6
Coibentazione	Coibentazione delle ante con eps
Tagliaspifferi	Con guarnizione multilabbro autolivellante (nelle due ante)
Spioncino	Grandangolare 52÷82 mm Finiture: col. bronzo - ottone - cromo satinato - cromo lucido
Limitatore d'apertura	Kit limitatore d'apertura
Cerniere	Registrabili in altezza
Imballo	Cartone

A richiesta	
Colore	Verniciatura colore nero telaio + ante e/o colori vari
Cilindro	A profilo europeo A specifica richiesta con defender ed accessori relativi
Chiavi	n. 3 chiavi padronali A specifica richiesta altre soluzioni con chiavi da cantiere, etc.
Porta a tirare	Protezione totale lato cerniere
Apertura elettrica	Predisposizione e montaggio incontro elettrico
Battuta sull'anta	Omega con battente per soglia con battuta
Soglia di battuta	Kit battuta di soglia in acciaio inox
Rivestimenti e finiture	Vedi catalogo specifico
Maniglieria	Finiture alluminio: col. bronzo - ottone - cromo satinato Finiture zalor: col. cromo lucido - ottone
Sopraluce	Rettilinei - centinati
Lato luce	Rettilinei
Fuori misura	Altezza max 2400 mm - Larghezza max 1400 mm

Standard size (mm)		
Clear opening	1100 x 2100	1200 x 2100
Overall dimensions	1230 x 2170	1330 x 2170

Type	
Opening	Swinging - double leaf one semi-fixed leaf and one opening leaf

Technical features supplied	
Subframe	Galvanised sheet-iron
Frame	P1 adjustable, 20/10 thick steel painted with epoxypolyester powders RAL 8017
Door leaf	Perimeter structure of leaves in 15/10 steel profile soldered to angles with 15/10 ext. 8/10 int. double sheet metal soldered to leaves perimeter
Reinforcements	With "Z"-shaped vertical pressure-folded profiles between two leaves sheet metals
Lock	Pre-set for Europrofile cylinder with manganese sheet metal protection
Moving bolts	12, made of steel (ø 18 mm) (Opening leaf: 4 for lock + 4 horizontal switchlocks + 1 limiter bolt + 1 upper bolt) (Semi-fixed leaf: 1 upper bolt + 1 lower bolt)
Fixed bolts	4 + 4, hinge side (ø 18 mm)
1st Gasket	Made of tubular neoprene
2nd gasket	Made of self-adhesive PVC (11 x 6mm)
Insulation	EPS leaves insulation
Draught proofing	With self-levelling multi-lip gasket (in the two leaves)
Peephole	52÷82 mm wide angle lens Finishing: available in various colours: bronze - brass - satin chromium - lucid chromium
Opening limiter	Opening limiter kit
Hinges	Height adjustable
Packaging	Cardboard

Optional	
Colour	Black painted frame + door leaves and/or various colours
Cylinder	Europrofile Upon specific request, with defender and relative accessories
Keys	3 main keys Upon request other key solutions from factory, etc.
Pulling door	Total hinge side protection
Electrical opening	Preparation and assembly for electrical connection
Door leaf rebate	Omega-shaped profile for sloped profile sills
Sill rebate	Stainless steel sill rebate kit
Panels and finishing	See specific catalogue
Handle collection	Aluminium finishing: available in various colours: bronze - brass - satin chromium Zalor finishing: available in various colours: lucid chromium - brass.
Transom window	Rectilinear or arched
Side light	Rectilinear
Outsize door	Maximum height 2400 mm - Maximum width 1400 mm

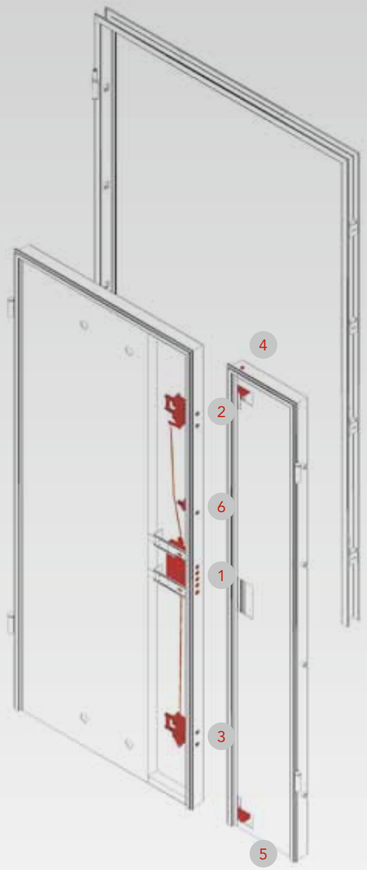

1 Serratura
2 Deviatore doppio superiore
3 Deviatore doppio inferiore
4 Catenaccio superiore
5 Catenaccio inferiore
6 Limitatore d'apertura

1 Lock
2 Upper double switchlock
3 Lower double switchlock
4 Upper bolt
5 Lower bolt
6 Opening limiter

DOPPIO GUSCIO DM

Design: Arch. Fabrizio Bianchetti

La porta blindata 2 ante mod. DOPPIO GUSCIO DM ha la serratura azionata con chiave a doppia mappa e 24 punti totali di chiusura tra le ante e tra le ante con il telaio. La porta blindata DOPPIO GUSCIO DM come tutti i modelli a due ante diventa un componente molto importante nell'architettura complessiva dello stabile o dell'ambiente in cui viene collocata.

The DOPPIA GUSCIO DM double-leaf armoured door has the lock operated by a double-bitted key and a 24-point locking system between the leaves and between the leaves with the frame. The DOPPIO GUSCIO DM armoured door, like all of the two-leaf models, becomes a very important component in the overall architecture of the home/building where it is placed.

Dimensioni standard (mm)		
Luce netta	1100 x 2100	1200 x 2100
Ingombro	1230 x 2170	1330 x 2170

Tipologie	
Apertura	A battente - 2 ante: anta semifissa + anta apribile

Caratteristiche tecniche fornite	
Controtelaio	In lamiera zincata
Telaio	Tipo P1 regolabile - spessore 20/10 in acciaio verniciato con polveri epossipoliestere RAL 8017
Ante	Struttura perimetrale delle ante in acciaio profilato 15/10 saldata agli angoli con doppia lamiera 15/10 est. 8/10 int. saldate sui perimetri delle ante
Rinforzi	Con "Z" verticali pressopiegate tra le due lamiere delle ante
Serratura	A doppia mappa: scrocco + n. 4 catenacci con protezione in lamiera al manganese
Chiavi	n. 1 chiave da cantiere (scrocco + 2 mandate) n. 3 chiavi padronali (scrocco + 4 mandate)
Catenacci mobili	n. 12 in acciaio ø 18 mm (Anta apribile: n. 4 della serratura + n. 4 deviatori orizzontali + n. 1 catenaccio limitatore + n.1 catenaccio superiore) (Anta semifissa: n. 1 catenaccio superiore + n. 1 catenaccio inferiore)
Rostri	N. 4 + 4 lato cerniere ø 18 mm
1ª guarnizione	In neoprene tubolare
2ª guarnizione	Autoadesiva in pivilene mm 11 x 6
Coibentazione	Coibentazione delle ante con eps
Tagliaspifferi	Con guarnizione multilabbro autolivellante (nelle due ante)
Spioncino	Grandangolare 52÷82 mm Finiture: col. Bronzo - ottone - cromo satinato - cromo lucido
Limitatore d'apertura	Kit limitatore d'apertura
Cerniere	Registrabili in altezza
Imballo	Cartone

A richiesta	
Colore	Verniciatura colore nero telaio + ante e/o colori vari
Porta a tirare	Protezione totale lato cerniere
Apertura elettrica	Predisposizione e montaggio incontro elettrico
Battuta sull'anta	Omega con battente per soglia con battuta
Soglia di battuta	Kit battuta di soglia in acciaio inox
Rivestimenti e finiture	Vedi catalogo specifico
Maniglieria	Finiture alluminio: col. bronzo - ottone - cromo satinato Finiture zalor: col. cromo lucido - ottone
Sopraluce	Rettilinei - centinati
Lato luce	Rettilinei
Fuori misura	Altezza max 2400 mm - Larghezza max 1400 mm

Standard size (mm)		
Clear opening	1100 x 2100	1200 x 2100
Overall dimensions	1230 x 2170	1330 x 2170

Type	
Opening	Swinging - double leaf one semi-fixed leaf and one opening leaf

Technical features supplied	
Subframe	Galvanised sheet-iron
Frame	P1 adjustable, 20/10 thick steel painted with epoxypolyester powders RAL 8017
Door leaf	Perimeter structure of leaves in 15/10 steel profile soldered to angles with 15/10 ext. 8/10 int. double sheet metal soldered to leaves perimeter
Reinforcements	With "Z"-shaped vertical pressure-folded profiles between two leaves sheet metals
Lock	Double-bitted: latch + 4 bolts with manganese sheet metal protection
Keys	1 construction key (latch + 2 turns) 3 main keys (latch + 4 turns)
Moving bolts	12, made of steel (ø 18 mm) (Opening leaf: 4 for lock + 4 horizontal switchlocks + 1 limiter bolt + 1 upper bolt) (Semi-fixed leaf: 1 upper bolt + 1 lower bolt)
Fixed bolts	4 + 4, hinge side (ø 18 mm)
1st Gasket	Made of tubular neoprene
2nd gasket	Made of self-adhesive PVC (11 x 6mm)
Insulation	EPS leaves insulation
Draught proofing	With self-levelling multi-lip gasket (in the two leaves)
Peephole	52÷82 mm wide angle lens Finishing: available in various colours: bronze - brass - satin chromium - lucid chromium
Opening limiter	Opening limiter kit
Hinges	Height adjustable
Packaging	Cardboard

Optional	
Colour	Black painted frame + door leaves and/or various colours
Pulling door	Total hinge side protection
Electrical opening	Preparation and assembly for electrical connection
Door leaf rebate	Omega-shaped profile for sloped profile sills
Sill rebate	Stainless steel sill rebate kit
Panels and finishing	See specific catalogue
Handle collection	Aluminium finishing: available in various colours: bronze - brass - satin chromium Zalor finishing: available in various colours: lucid chromium - brass.
Transom window	Rectilinear or arched
Side light	Rectilinear
Outsize door	Maximum height 2400 mm - Maximum width 1400 mm

1 Serratura
2 Deviatore doppio superiore
3 Deviatore doppio inferiore
4 Catenaccio superiore
5 Catenaccio inferiore
6 Limitatore d'apertura

1 Lock
2 Upper double switchlock
3 Lower double switchlock
4 Upper bolt
5 Lower bolt
6 Opening limiter

DOPPIO ARCO CL

Design: Arch. Fabrizio Bianchetti

La porta blindata 2 ante mod. DOPPIO ARCO CL ha la serratura azionata con cilindro a profilo europeo e 24 punti totali di chiusura tra le ante e tra le ante con il telaio. La sicurezza del cilindro a profilo europeo si può implementare con l'aggiunta di rinforzi quali il defender, etc. La porta blindata due ante ad arco è il risultato di un progetto complesso, adeguato all'importanza estetica ed architettonica del sito di posa.

The DOPPIO ARCO CL double-leaf armoured door has the lock operated by a Europrofile cylinder and a 24-point locking system between the leaves and between the leaves with the frame. The safety of the Europrofile cylinder can be implemented by adding reinforcements such as defender, etc. The arched two-leaf armoured door is the result of a complex project, suited for the aesthetical and architectonic importance of the place it is set.

Dimensioni standard (mm)		
Luce netta	1100 x 2100	1200 x 2100
Ingombro	1230 x 2170	1330 x 2170

Tipologie	
Apertura	A battente - 2 ante: anta semifissa + anta apribile

Caratteristiche tecniche fornite	
Controtelaio	In lamiera zincata
Telaio	Tipo P1 regolabile - spessore 20/10 in acciaio verniciato con polveri epossipoliestere RAL 8017
Ante	Struttura perimetrale delle ante in acciaio profilato 15/10 saldata con doppia lamiera 15/10 est. 8/10 Int. saldate sui perimetri delle ante
Centinatura	Ad arco tutto sesto e/o sesto ribassato con un solo raggio di curvatura
Rinforzi	Con "Z" verticali pressopiegate tra le due lamiere delle ante
Serratura	Predisposta per cilindro a profilo europeo con protezione in lamiera al manganese
Catenacci mobili	n. 12 in acciaio ø 18 mm (Anta apribile: n. 4 della serratura + n. 4 deviatori orizzontali + n. 1 catenaccio limitatore + n.1 catenaccio superiore) (Anta semifissa: n. 1 catenaccio superiore + n. 1 catenaccio inferiore)
Rostri	n. 4 + 4 lato cerniere ø 18 mm
1ª guarnizione	In neoprene tubolare
2ª guarnizione	Autoadesiva in pivilene mm 11 x 6
Coibentazione	Coibentazione delle ante con eps
Tagliaspifferi	Con guarnizione multilabbro autolivellante (nelle due ante)
Spioncino	Grandangolare 52÷82 mm Finiture: col. Bronzo - ottone - cromo satinato - cromo lucido
Limitatore d'apertura	Kit limitatore d'apertura
Cerniere	Registrabili in altezza
Imballo	Cartone

A richiesta	
Colore	Verniciatura colore nero telaio + ante e/o colori vari
Cilindro	A profilo europeo A specifica richiesta con defender ed accessori relativi
Chiavi	n. 3 chiavi padronali A specifica richiesta altre soluzioni con chiavi da cantiere, etc.
Porta a tirare	Protezione totale lato cerniere
Apertura elettrica	Protezione totale lato cerniere (limitatore d'apertura non inseribile)
Battuta sull'anta	Omega con battente per soglia con battuta
Soglia di battuta	Kit battuta di soglia in acciaio inox
Rivestimenti e finiture	Vedi catalogo specifico
Maniglieria	Finiture alluminio: col. bronzo - ottone - cromo satinato Finiture zalor: col. cromo lucido - ottone
Sopraluce	Rettilinei - centinati
Lato luce	Rettilinei
Fuori misura	Altezza max 2400 mm - Larghezza max 1400 mm

Standard size (mm)		
Clear opening	1100 x 2100	1200 x 2100
Overall dimensions	1230 x 2170	1330 x 2170

Type	
Opening	Swinging - double leaf one semi-fixed leaf and one opening leaf

Technical features supplied	
Subframe	Galvanised sheet-iron
Frame	P1 adjustable, 20/10 thick steel painted with epoxypolyester powders RAL 8017
Door leaf	Perimeter structure of leaves in 15/10 steel profile soldered with 15/10 ext. 8/10 int. double sheet metal soldered to leaves perimeter
Arch	Semi-circular arch and/or lowered arch with one bending radius
Reinforcements	With "Z"-shaped vertical pressure-folded profiles between two leaves sheet metals
Lock	Pre-set for Europrofile cylinder with manganese sheet metal protection
Moving bolts	12, made of steel (ø 18 mm) (Opening leaf: 4 for lock + 4 horizontal switchlocks + 1 limiter bolt + 1 upper bolt) (Semi-fixed leaf: 1 upper bolt + 1 lower bolt)
Fixed bolts	4 + 4, hinge side (ø 18 mm)
1st Gasket	Made of tubular neoprene
2nd gasket	Made of self-adhesive PVC (11 x 6mm)
Insulation	EPS leaves insulation
Draught proofing	With self-levelling multi-lip gasket (in the two leaves)
Peephole	52÷82 mm wide angle lens Finishing: available in various colours: bronze - brass - satin chromium - lucid chromium
Opening limiter	Opening limiter kit
Hinges	Height adjustable
Packaging	Cardboard

Optional	
Colour	Black painted frame + door leaves and/or various colours
Cylinder	Europrofile Upon specific request, with defender and relative accessories
Keys	3 main keys Upon request other key solutions from factory, etc.
Pulling door	Total hinge side protection
Electrical opening	Total hinge side protection (opening limiter cannot be inserted)
Door leaf rebate	Omega-shaped profile for sloped profile sills
Sill rebate	Stainless steel sill rebate kit
Panels and finishing	See specific catalogue
Handle collection	Aluminium finishing: available in various colours: bronze - brass - satin chromium Zalor finishing: available in various colours: lucid chromium - brass.
Transom window	Rectilinear or arched
Side light	Rectilinear
Outsize door	Maximum height 2400 mm - Maximum width 1400 mm

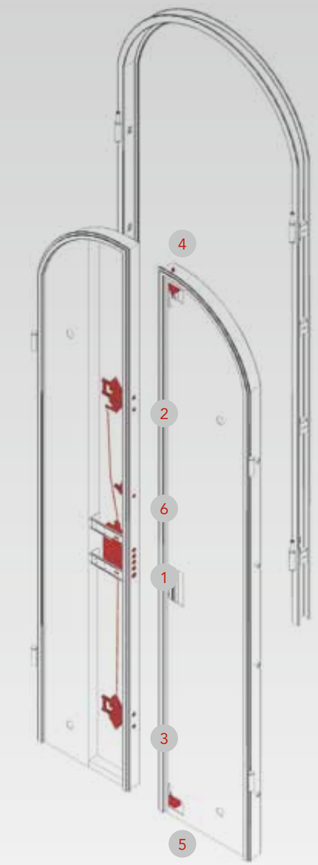

1 Serratura
2 Deviatore doppio superiore
3 Deviatore doppio inferiore
4 Catenaccio superiore
5 Catenaccio inferiore
6 Limitatore d'apertura

1 Lock
2 Upper double switchlock
3 Lower double switchlock
4 Upper bolt
5 Lower bolt
6 Opening limiter

Blindato Effepi S.r.l.
Tel. 0541/957278-957374
Telefax 0541/953444
info@blindatoeffepi.com

Responsabile commerciale *Marketing manager*
commerciale@blindatoeffepi.com

Responsabile amministrativo *Administration manager*
amministrazione@blindatoeffepi.com

Responsabile tecnico *Technical manager*
tecnico@blindatoeffepi.com

Responsabile qualità *Quality manager*
qualita@blindatoeffepi.com

Rapporti con la clientela *Customer relations*
clienti@blindatoeffepi.com

Referente sito web *Web site reference*
web@blindatoeffepi.com

Effepi si riserva di apportare modifiche o migliorie costruttive ai prodotti presenti nel catalogo senza preavviso ed in qualsiasi momento.
Le immagini, i disegni e le tonalità delle essenze riportate hanno valore puramente indicativo.
Per ulteriori informazioni vi consigliamo di consultare il nostro sito www.blindatoeffepi.com

Effepi reserves the right to modify the products in the catalogue as well as to make technical changes without any advance communication.
Pictures, graphics and the colours of the different wood types in the catalogue are merely indicative.
For any further information we suggest you have a look at our website www.blindatoeffepi.com

IL BLINDATO effepi
PORTE BLINDATE BREVETTATE

AD *Art Director*
Fabrizio Bianchetti

Progetto grafico *Graphical project*
Francesca Del Pesco (Studio Bianchetti)

Rendering ed elaborati grafici *Rendering and graphics*
Giulio Martucci e Diego Amadei

Testi e contenuti tecnici *Technical texts and contents*
Floriano Pettinari (Studio tecnico Blindato Effepi)

Fotografie *Photos*
Studio Candiotti 1925, Rimini
Adriano Pecchio (pag. 5 e 53)

Stampa *Printing*
Pazzini Stampatore Editore srl, Verucchio (RN)

Finito di stampare Gennaio 2010 *Finished printing January 2010*

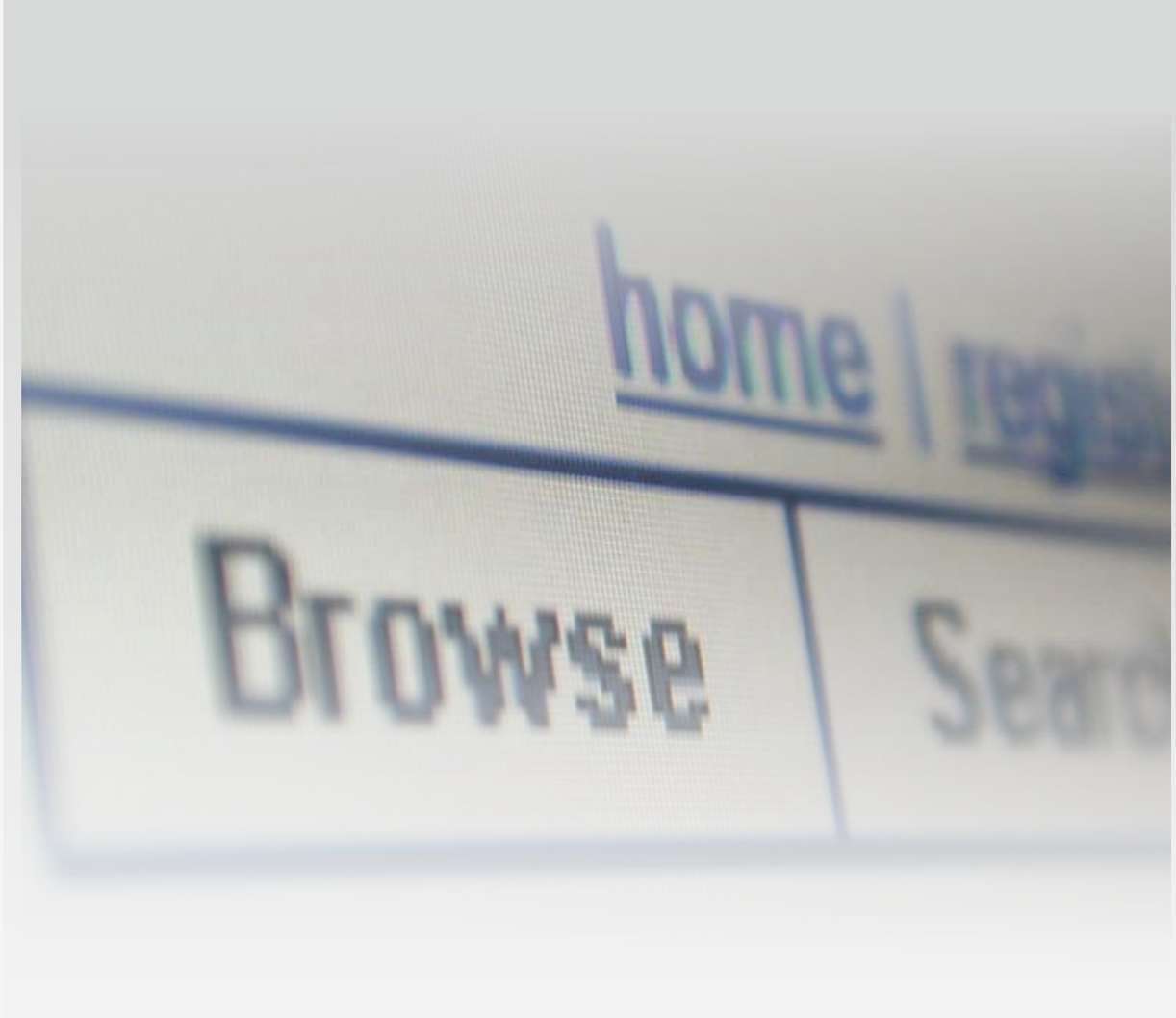

Le porte blindate Effepi sono costruite con le più moderne tecniche di produzione e con materiali di primissima qualità.
Le porte blindate Effepi si riconoscono, oltre che per la bellezza e la solidità, da un marchio fissato sul telaio.
Tutti i modelli di porte blindate Effepi sono prodotti in Italia.
Per ulteriori informazioni e consigli relativi all'uso e manutenzione di questo prodotto vi consigliamo di consultare il nostro sito www.blindatoeffepi.com

The Effepi armoured doors are built using the most modern production techniques and first quality materials.
The Effepi armoured doors can be recognised, besides for their beauty and solidity, by the trademark on the frame.
All Effepi armoured door models are made in Italy.
For further information and advice concerning use and maintenance of this product, we recommend that you consult our web site at www.blindatoeffepi.com

IL BLINDATO effepi
PORTE BLINDATE BREVETTATE

BLINDATO EFFEPI S.R.L.
VIA MALPASSO N. 1735/B - 47842 SAN GIOVANNI IN MARIGNANO (RN)
Tel. 0541/957278-957374 - Telefax 0541/953444
www.blindatoeffepi.com - e-mail: info@blindatoeffepi.com